重庆万州区妇幼保健院月子中心

改造装饰设计施工图

重庆市后维装饰工程有限责任公司

2026年4月

图 纸 目 录

重庆万州区妇幼保健院月子中心改造装饰设计　专　业：室　内　设计证号：A142000843　日　期：2026年04月

序号	图　　号	图　纸　名　称	序号	图　　号	图　纸　名　称
1	A06-JZ-(2)-01	图 纸 目 录	17	A06-JZ-(2)-17	给排水图
2	A06-JZ-(2)-02	设计说明（一）	18	A06-JZ-(2)-18	豪间一原始平面图
3	A06-JZ-(2)-03	设计说明（二）	19	A06-JZ-(2)-19	豪间一平面索引尺寸及C立面图
4	A06-JZ-(2)-04	月子中心平面布置图	20	A06-JZ-(2)-20	豪间一A立面装饰隔段详图
5	A06-JZ-(2)-05	服务大厅强弱电	21	A06-JZ-(2)-21	豪间一E D立面材质图
6	A06-JZ-(2)-06	入口感应门平立图	22	A06-JZ-(2)-22	豪间二顶棚图
7	A06-JZ-(2)-07	入口感应门A B剖面大样图	23	A06-JZ-(2)-23	豪间二平面索引尺寸及C立面图
8	A06-JZ-(2)-08	形象墙剖立面图	24	A06-JZ-(2)-24	豪间二A立面装饰隔段详图
9	A06-JZ-(2)-09	前台平立剖视图	25	A06-JZ-(2)-25	豪间二E D立面材质图
10	A06-JZ-(2)-10	服务大厅柱装饰柜立面图	26	A06-JZ-(2)-26	套间四顶棚布置图
11	A06-JZ-(2)-11	运动室平面布置及顶棚图	27	A06-JZ-(2)-27	套间四平面布置及索引图
12	A06-JZ-(2)-12	运动室铺装及A C立面详图	28	A06-JZ-(2)-28	套间四B C D立面材质图
13	A06-JZ-(2)-13	洗婴室平面 顶棚布置图	29	A06-JZ-(2)-29	套间四E F G H立面材质图
14	A06-JZ-(2)-14	洗婴室A B C D立面材质图	30	A06-JZ-(2)-30	单间一平面布置及索引图
15	A06-JZ-(2)-15	给排水图	31	A06-JZ-(2)-31	单间一A B C D立面材质图
16	A06-JZ-(2)-16	洗头室平面 顶棚图	32		

装饰设计说明（一）

一、工程概况

1.工程名称:重庆万州区妇幼保健院月子中心改造装饰设计

2.建设单位:

3.建设地点:重庆万州区双河口

4.总建筑面积:2068平方。主要技术经济指标详见总平面图所附各项指标统计表。

5.建筑层数、室内高度：2.9m

6.本工程建筑设计主体结构合理使用年限为50年。

7.建筑类别:

8.建筑防水等级:屋面I级。

二、设计依据

1.《办公建筑设计规范》JGJ / T 67-2019

2.《民用建筑工程室内环境污染控制规范》GB50325-2020　第1.0.4条、6.0.4条，项目类别（I类）

3.《建筑地面设计规范》GB　50037-2013

4.《民用建筑设计统一标准》GB 50352-2019

5.《建筑装饰装修工程质量验收规范》GB50210-2018

6.《建筑玻璃应用技术规程》 JGJ113-2015

8.《建筑灭火器配置设计规范》(GB 50140-2005)等相关规范

9.《重庆市建筑工程施工图设计文件编制技术规定》2020年版

10.《重庆市建设领域限制、禁止使用落后技术通告》2019年版

11.《建筑内部装修防火施工及验收规范》　　GB　50354-2005

12.《建筑防烟排烟系统技术标准》　　GB51251-2017

三、设计范围

本室内设计范围包括：重庆万州金科酒店室内装饰装修设计、水电工程。

四、防火设计

1、本次内装设计未改变原建筑设计的防火分区及防火等级

2、防火墙上的门应选用甲级防火门

3、所有木作(木龙骨、胶合板)部分均必须刷一级防火涂料三遍以上

4、所有灯槽部分均应做镀锌铁皮处理，灯具与装修材料的距离应符合防火规范要求。

5、未尽事宜参照国家建筑内部装修设计防火规范(GB50222-2017)。

<<建筑内部装修设计防火规范》表5.2.1序号8中的相关要求。“无窗房间应在上述燃烧性能等级基础上提高一级（A级除外）”。

6、木材、塑料、织物等可燃装饰材料应经过防火处理达到燃烧性能等级B1级。

五、标注单位及尺寸

1、本工程设定一层地坪完成面各自为±0.000，天花所注标高为已饰面层至所在地坪的相对标高。

±0.000层以上各层地面完成面的标高标注为0.000。

2、本施工图所注尺寸除标高以米为单位外，其余均以毫米计算。

3、施工图中所表示的各部分内容，应以图纸所标注尺寸为准，避免在图纸上按比例测量，如有出入应及时

与设计师联系解决。如与室内施工图平面、顶棚布置有较大出入之处应及时与设计师联系解决。

六、设计要求及相应规范

1、有关土建拆改部分与配合：均与有关建筑设计院及业主配合、洽商与校核。

2、室内施工设计方案报当地公安消防机关，审批认可后再施工。

3、装饰材料的选用符合现行国家有关标准，根据消防部门关于建筑室内装修设计防火规定，选材严格，

采用阻燃性良好的装饰材料，装饰木结构隐蔽部分刷防火涂料，做法工序应执行《建筑内装饰防火规范》。

4、空调、消防报警、喷淋、排气、照明、弱电等位置设计均以专业设计为准，配合附件图仅供参考。图纸

顶棚标高为装修完成实际高度。各专业隐蔽标高高于顶棚标高50mm-100mm以上。

七、施工做法与选材要求

1、本工程做法除图纸具体要求的面层外，对构造层未作具体要求时，严格遵守国家现行的《建筑高级装饰

工程质量评定标准》有关要求。

2、本工程选用方钢管、矩形钢管、扁铁均采用除锈做旧硝基清漆两遍处理，特殊标注做法除外。

3、本工程选用木龙骨为一类红松木龙骨，横纵向间距300mm，所有木楔或木砖、木龙骨、基层板（防火阻燃板等

双面做防腐、防虫、防火处理（刷防火漆三遍）。

4、该项工程设计充分考虑消防分区、疏散通道、出口的设计及防火材料的应用。

5、所有主材的色彩、纹理选用均需经甲方工地代表确认。

6、电器灯位、开关、插座以“配电系统图”、”天花灯具布置及定位图“、”天花灯具控制图“、“插座布置图”合理布线

并以电气专业图为准。所有的电器线路穿阻燃PVC线管。照明线路为2.5m㎡,主线为6m㎡插座线路为4m㎡。

7、墙身所有开关、插座开线以底线为准，卫生间所有开关、插座都要用防水开关及防溅插座。

8、灯具造型由甲方与设计方共同协商认定。重型灯具、水管及有震动的设备，须另行吊挂在顶板，不得与吊顶龙

骨相连。轻型灯具、风口等可吊挂在原有或附加大、中龙骨上，但必须做加固处理。

9、装饰工程施工中作好与设备工种协调配合工作，在保证装饰效果的前提下，消防喷淋等位置做到均

衡布，个别设备在影响整体效果时作适当调整。

八、装修说明

1、各类空间装修做法，详见平面、立面及详图。

2、本说明和设计图纸具有同样效力，两者均应遵守。若两者有矛盾时，甲方及施工单位应及时提出，并以设计

单位解释为准。

九、内隔墙工程

1、建筑设计的墙体、拆除和新砌筑的墙体，其定位尺寸、图例详见室内建筑资料平面图。

2、室内玻璃隔断应按《建筑玻璃应用技术规程》JGJ1113—2003和《建筑安全玻璃管理规定》及相应的

技术规范，选择玻璃。

3、非承重砌块墙，如采用加气混凝土砌块、陶粒空心砌块，应符合《砌体结构设计规范》，当墙长大于

5M时，在墙体中部加构造柱。宽度同墙宽，高度300mm，内置∅10螺纹钢筋，箍筋间距@150，钢筋保护层

厚度30mm。墙体砌至结构楼板（梁）底，当墙高超过4M时，在墙体半高处（门洞上皮）设置与柱连接且

全长贯通的钢筋混凝土圈梁。宽度同墙宽，高度300mm，内置∅10螺纹钢筋，箍筋间距@150，钢筋保护层

厚度30mm。当墙体未砌至结构楼板（梁）底时，需做压顶圈梁。

4-1、图中门、窗洞如需在己有结构墙体上开洞，须采取结构加固措施，且与开洞同时进行。

5、轻钢龙骨墙做到梁（板）底，内填隔音（防火）50厚岩棉100kg/m³，采用100（75）轻钢

龙骨横竖向@400，双面封板详见节点图。详国标图集《轻钢龙骨内隔墙》。

6、卫生间等多水房间的墙体如采用加气混凝土砌块，需离地300高捣C20混凝土墙基，厚度同墙厚。配筋

6根14的二级钢，箍筋直径∅8mm@200。

7、操作间房间的墙体，应做防水层。防水层的做法为涂1.5mm厚聚合物水泥砂浆两道防水层，高度吊顶下。

8、木饰面基层应选用防火等级为BI级以上的防火阻燃板（施工单位要提供合格的样板）。

9、图中所有不锈钢型号304#，厚度1.2，图中与设计说明若不符，均己设计说明为准。

10、墙面乳胶漆（防水乳胶漆）：乳胶漆工程做法为基层批耐水防雾腻子三遍，打磨2遍，刷乳胶漆底漆

一遍，刷乳胶漆面漆二遍。

11、墙面瓷砖工艺：原墙体采用1：3水泥砂浆找平厚度10mm，粘贴层采用瓷砖粘接剂，厚度5mm。瓷砖之间

缝隙2mm，同色砖色水泥勾缝。

12、图中涂鸦做法为基层批耐水防雾腻子三遍，打磨2遍，喷涂三遍。

13、水泥涂料工艺要求：基层为建筑水泥饰面，墙上方格钉水泥钉，钉上挂一公分网格铁丝网，防锈处理

后，披挂水泥粗灰，水泥细灰压光。细灰压光水泥与沙比例1：3。厚度不超过20mm，水泥涂料一遍底涂一

遍面涂。

14、新砌墙体抹灰做法：墙面抹灰层要求：采用1：2.5水泥砂浆厚度25mm，内置2mm，网孔150m钢丝网。

15、水泥涂料工艺要求：基层为建筑水泥饰面，墙上方格钉水泥钉，钉上挂一公分网格铁丝网，防锈处理

后，披挂水泥粗灰，水泥细灰压光。细灰压光水泥与沙比例1：3。厚度不超过20mm，水泥涂料一遍底涂一

遍面涂。

十、地面工程

1、地面拼装以设计师提供的开线为原则，与现场不符的，必须提前通知设计师修正图纸或现场拍板调整。

后维 室内设计	图纸朝向示意 A B C D	设计说明（一）	图纸名称: DIAGRAM PAPER NAME		设计总监: DIRECTOR GENERAL		图　号; DIAGRAM NUMBER	A06-JZ-(2)-02
			项目名称: ITEM NAME		制　图: GRAPHICS		比　例; COMPARISON	
			设　计: DESIGN	熊绍贵	审　核: EXAMINE		日　期; DATE	

装饰设计说明（二）

2、地面铺砖（石材）纵横向长度超过8米时需设置伸缩缝。

3、操作间有水房间的楼地面应低于相邻房间不小于10mm做挡水门槛。有地漏的地面应找坡2%，坡向地漏。有大量排水的应设排水沟及集水坑。

4、操作间等多水房间的地面，防水层的做法为涂1.5mm厚聚合物水泥砂浆两道防水层高度500mm。

5、地面打膨胀螺栓处周边及缝用植筋胶密实，植筋胶须使用国家合格产。

6、需地面处理：50*50木龙骨@400，表面刷防腐剂(原地面平整可去消)。18厚细木工板一道。3~5厚泡沫塑料衬垫。

7、地面瓷砖工艺：C10细石混凝土找平厚度15mm，1.5厚聚合物防水厚度采用1：2.5水泥砂浆厚度25mm粘贴，瓷砖之间缝隙2mm，同色砖色水泥勾缝。

8、装饰地面预留完成面高度50mm。

十一、吊顶工程

1、所有吊顶材料的燃烧性能须符合《建筑内部装修设计防火规范》的要求。吊顶构造详国标图集《内装修一室内吊顶》，吊顶材料应选用非燃烧体，其耐火极限应为0.25小时以上。

2、轻钢龙骨硅酸钙板吊顶：DU50*15*1.2轻钢龙骨不可上人(主、副龙骨38间距400mmx400mm），硅酸钙板刮腻子三遍，乳胶漆三遍，均采用双层硅酸钙板吊杆为8mm螺纹钢筋，M8膨胀螺栓与结构顶固定，吊点间距1100mm。

3、钢结构焊接时，焊角尺寸等于较薄焊件的厚度。

4、天花吊顶距离结构板（梁）底＞1500时，须加天花角钢转换层。角钢转换层原则上按设计图纸施工，个别与吊顶内其他设备有冲突之处，可现场适当调整角钢安装位置，若风管、排烟管径＞1200时，角钢转换层须置于同风管、排烟管底部。

5、超重型装饰灯具及安装于天花吊顶上的其它重型设备等均需直接吊挂，不得与吊顶龙骨发生受力关系。

6、所有饰面为乳胶漆的天花吊顶阳角、阴角及板材接缝处均贴专用封缝带。

7、天花无吊顶时，设备及管线直接外露时，设备、桥架及管线表面喷黑色漆处理两遍。

8、吊顶乳胶漆：乳胶漆工程做法为基层批腻子三遍，打磨2遍，刷乳胶漆底漆一遍，刷乳胶漆面漆二遍。

9、楼板喷涂：基层批腻子一遍，打磨1遍，喷涂底涂乳胶漆一遍，喷涂面层乳胶漆一遍。

十二、其它

1、图中设消火栓、喷淋、烟感、安全指示等，均保留暖通专业设计，需根据本装饰设计微调位置及尺寸，以便避开装饰造型。建筑内部防火栓箱不应被装饰物遮挡，消火栓箱门四周的装饰材料颜色应与消火栓箱门的颜色有明显区别或者在消火栓箱门表面设置发光标志。

2、钢结构焊接焊点处需涂刷防锈漆。

3、所有方钢厚度未特殊注明均采用1.5mm厚度规格。

4、防火阻燃板的厚度为特殊注明，均采用15mm厚度。

5、图中未包含配饰固定方式，必须结合软装设备及配置配合进行相关预留，预留位置及材料工艺要求均己配饰厂家提供为准，本设计固定方式均为位置及形式要求。

6、图中排水未体现的图纸均为建筑设计给排水，保留不动。改动部分详见给排水详图。

7、图中未标注膨胀螺栓均为M8*80。

8、图中未注明方管、矩形管、圆管与顶面地面固定均采用200*150*6预埋板M8*80膨胀螺栓固定。

9、图纸未特殊注明木龙骨间距要求横竖向均为@400mm。

10、图中墙面顶面造型中扁铁、方管、矩形管、圆管板材等型材材料饰面要求：表面打磨两遍，饰面材料根据详见节点要求。

11、成品门厚度50mm，成品拉手。图中所有门均安装成品闭门器。

12、任何关于图纸问题均以文件为主，其他方式均不在修改和变更范围内。均无效。

13、本设计图中采用防火阻燃板厚度，可依据现场实际情况，采用不同厚度，来满足设计造型要求。

50mm高GL7.5轻集料混凝土回填。地台区地面除外。

应明确安全玻璃使用部位，例如玻璃隔断、玻璃门、落地窗、面积大于1.5平米的窗玻璃均应采用安全玻璃，安全玻璃的厚度及最大许用面积应符合《建筑玻璃应用技术规程》表7.1. 1-1 的规定；有框平板玻璃、真空玻璃和夹丝玻璃的厚度及最大许用面积应符合表7.1.1-2 的规定，无框玻璃应使用12mm厚钢化玻璃。

若图中有关尺寸与现场不符，应及时通知设计单位，不得以丈量图纸为依据取得数据， 设计变更须在业主授意下方能进行。若图中有关材料名称与材料样板不符的，以业主同设计 单位确定的样板为准。特殊材料或半成品材料应在设计师指导下进行加工或选择。施工中，

环保专篇

夹板等采用环保型材料，装饰材料均采用环保型材料，并按以下标准执行：

《室内装饰装修材料人造板及共制品中甲醛释放限量》GB18584-2001

《室内装饰装修材料溶剂型木器涂料中有害物质限量》GB18581-2009

《室内装饰装修材料胶粘剂中有害物质限量》GB18583-2008

《室内装饰装修材料壁纸中有害物质限量》GB18585-2001

《室内装饰装修材料地毯、地毯衬垫及地毯胶粘剂中有害物质限量》GB18587-2001

《建筑材料放射性核素限量》GB6566-2001

《室内装饰装修材料内墙涂料中有害物质限量》GB18582-2008

各类木家具产品必须符合《木家具中有害物的限量》GB18584-2001的相关规定。

后纸 室内设计	图纸朝向示意 A B C D	设计说明（二）	图纸名称: DIAGRAM PAPER NAME		设计总监: DIRECTOR GENERAL		图　号; DIAGRAM NUMBER	A06-JZ-(2)-03
			项目名称: ITEM NAME		制　图: GRAPHICS		比　例; COMPARISON	
			设　计: DESIGN	熊绍贵	审　核: EXAMINE		日　期; DATE	

功能分区表

1	主入口
2	来人等候区
3	服务接待大厅
4	入口消毒区
5	配餐间
6	洗婴室
7	库房　存放理疗仪等
8	洗头间
9	空调设备间
10	更衣室
11	公卫　清洁间　污洗间　配电间
12	开水间　洗衣间　晾晒间
13	会议　餐厅　避难室
14	运动室　换衣区
15	豪间 2间　　墙裙上部分为墙布
16	套间 7间　　墙裙上部分为墙布
17	单间 6间　　墙裙上部分为墙布

十三层月子中心平面分布图 1:150

后维 室内设计	图纸朝向示意	月子中心平面布置图	图纸名称: DIAGRAM PAPER NAME	设计总监: DIRECTOR GENERAL	图　号: DIAGRAM NUMBER: A06-JZ-(2)-04
			项目名称: ITEM NAME	制　图: GRAPHICS	比　例: COMPARISON
			设　计: DESIGN: 熊绍贵	审　核: EXAMINE	日　期: DATE

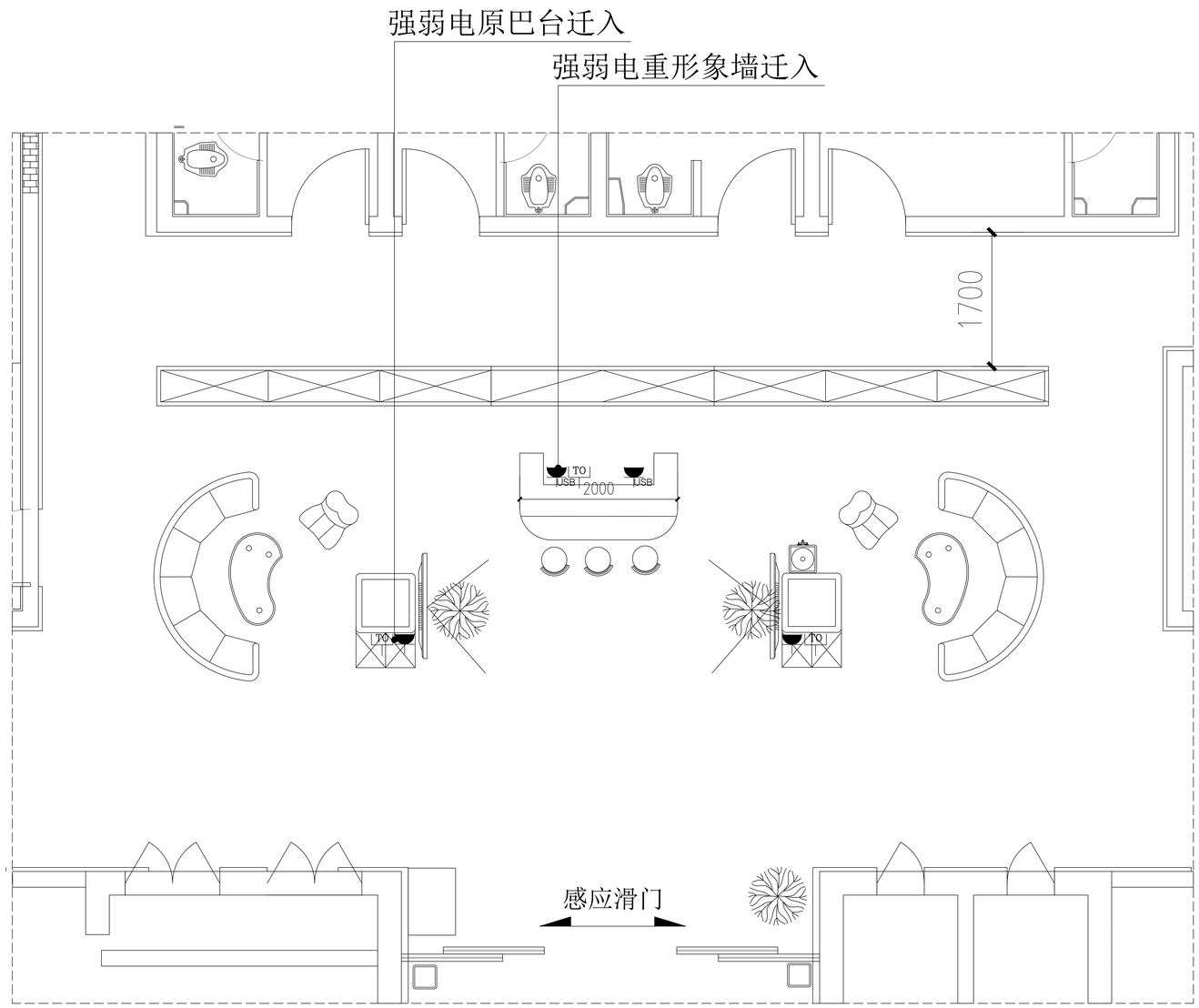

后维 室内设计	图纸朝向示意 A B C D	服务大厅强弱电	图纸名称: DIAGRAM PAPER NAME		设计总监: DIRECTOR GENERAL		图 号: DIAGRAM NUMBER	
			项目名称: ITEM NAME		制 图: GRAPHICS		比 例: COMPARISON	
			设 计: DESIGN	熊绍贵	审 核: EXAMINE		日 期: DATE	

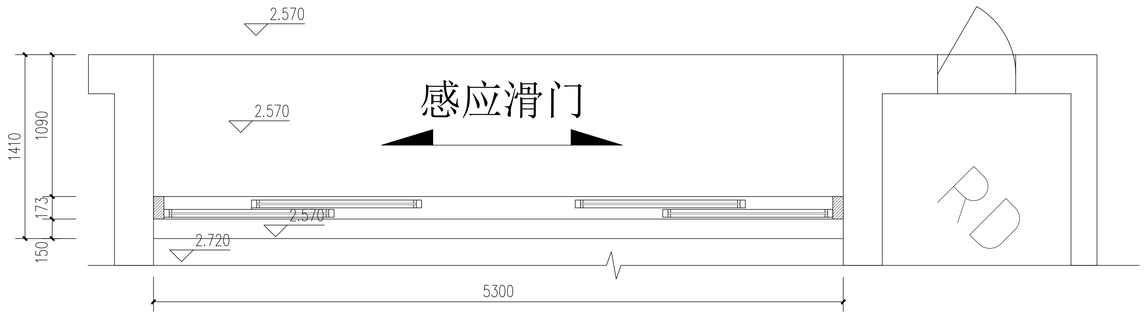

感应门顶平面图

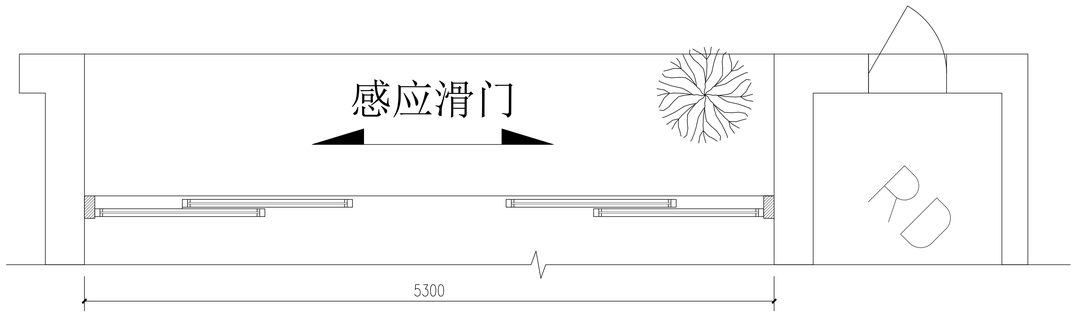

感应门平面图

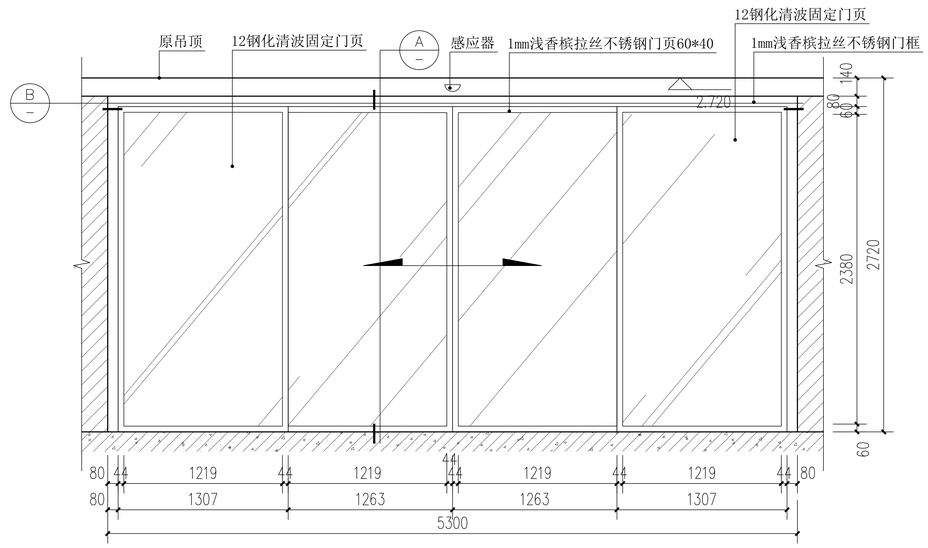

感应门立面图

注;可以把感应门开关装在室内
出去感应开门,入内开关按键才能进

后维 室内设计	图纸朝向示意	入口感应门平立图	图纸名称: DIAGRAM PAPER NAME	设计总监: DIRECTOR GENERAL	图 号: DIAGRAM NUMBER A06-JZ-(2)-06
			项目名称: ITEM NAME	制 图: GRAPHICS	比 例: COMPARISON
			设 计: DESIGN 熊绍贵	审 核: EXAMINE	日 期: DATE

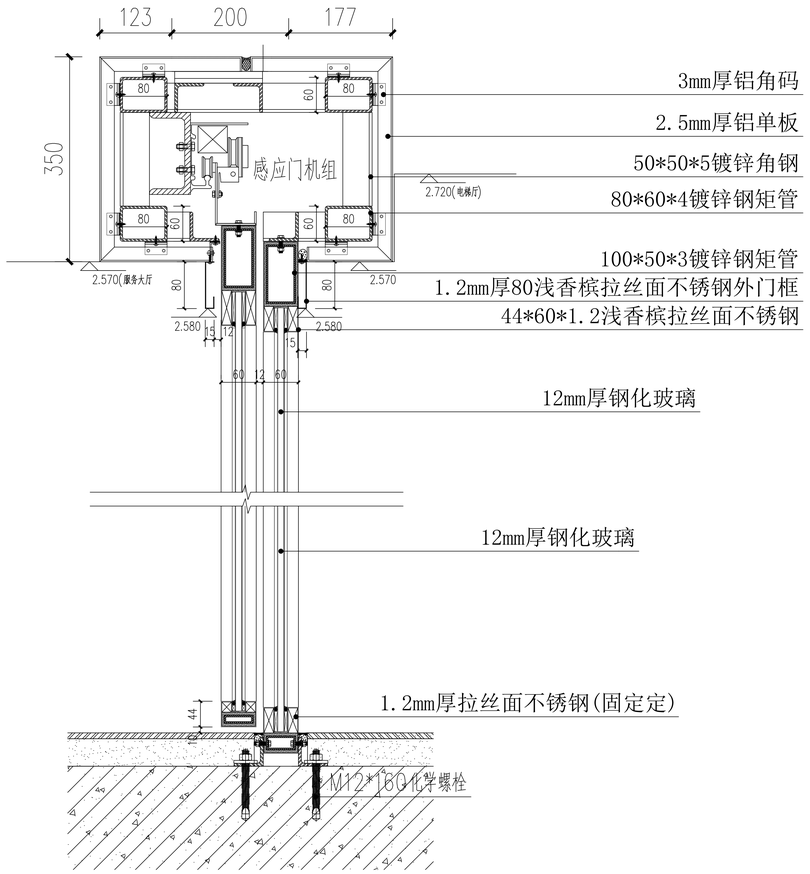

A剖立面大样图

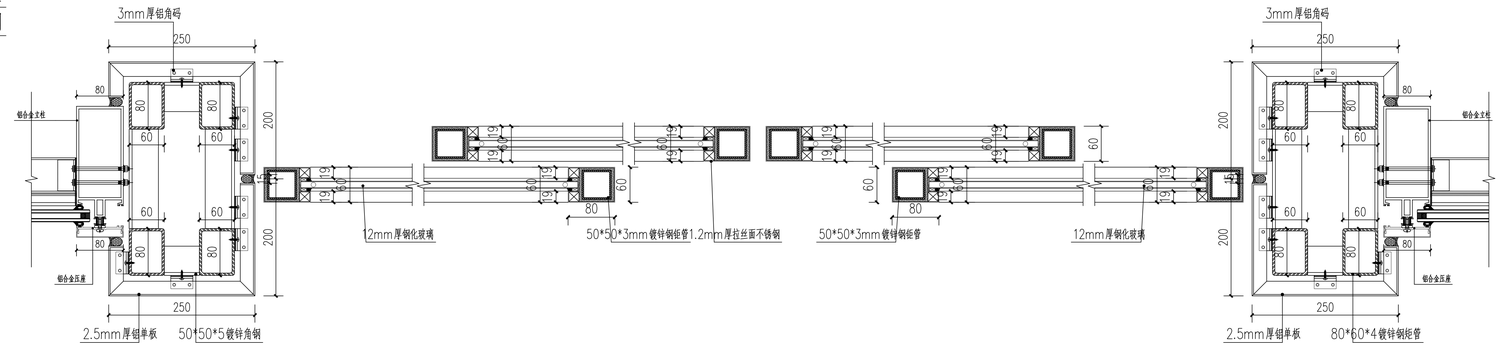

B剖面大样图

后维 室内设计	图纸朝向示意	入口感应门A B剖面大样图	图纸名称: DIAGRAM PAPER NAME	设计总监: DIRECTOR GENERAL	图 号: DIAGRAM NUMBER A06-JZ-(2)-07
			项目名称: ITEM NAME	制 图: GRAPHICS	比 例: COMPARISON
			设 计: DESIGN 熊绍贵	审 核: EXAMINE	日 期: DATE

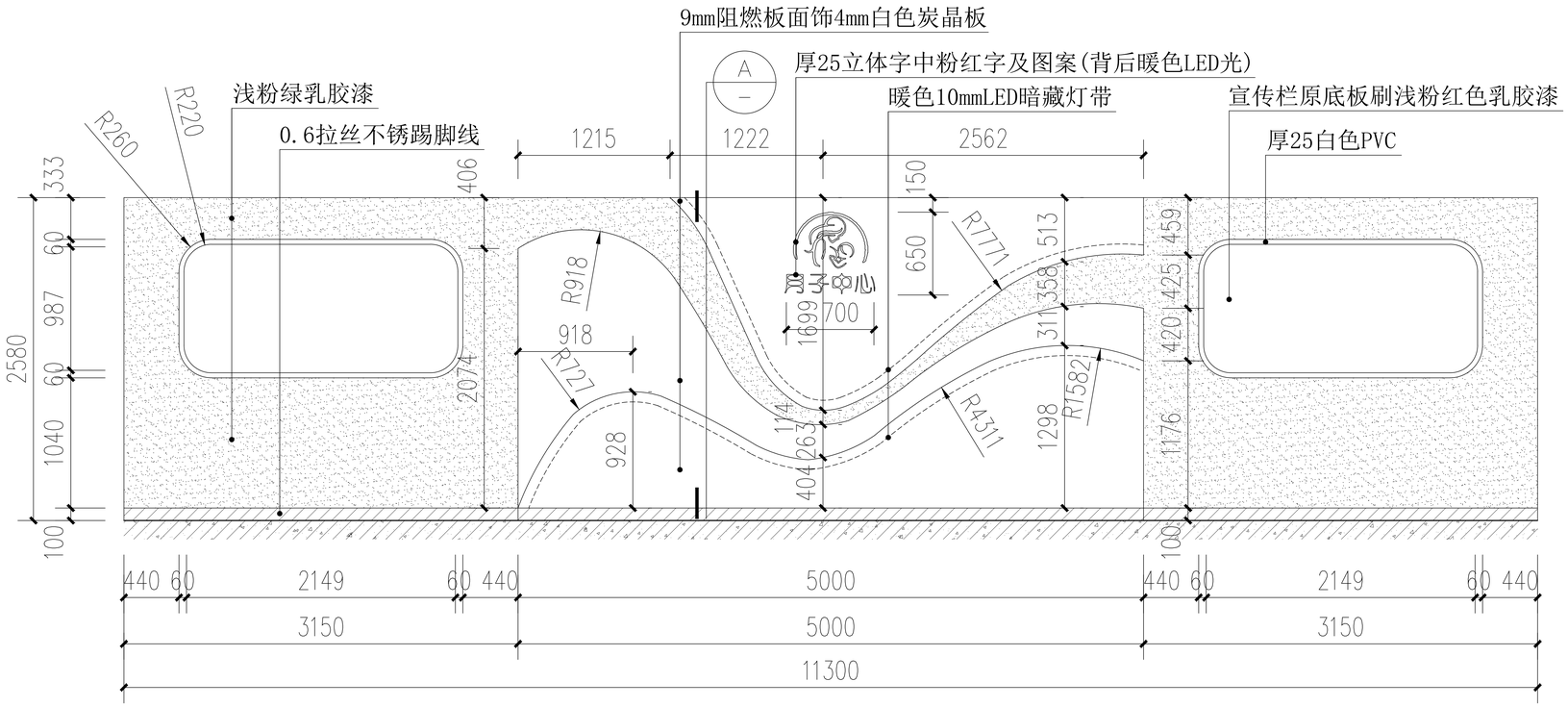

形象墙立面图

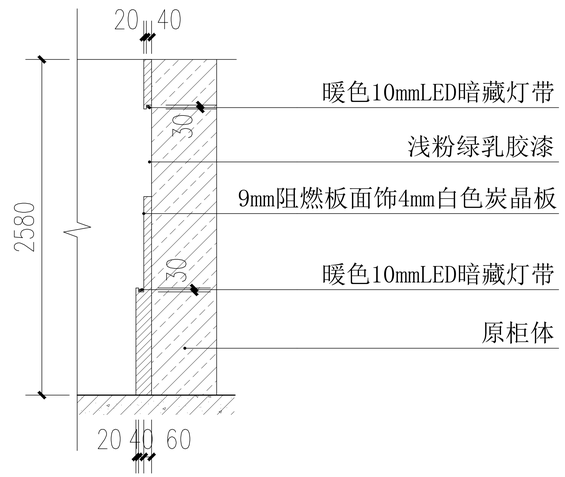

A剖面详图

后维 室内设计	图纸朝向示意	形象墙剖立面图	图纸名称: DIAGRAM PAPER NAME	设计总监: DIRECTOR GENERAL	图 号: DIAGRAM NUMBER A06-JZ-(2)-08
			项目名称: ITEM NAME	制 图: GRAPHICS	比 例: COMPARISON
			设 计: DESIGN 熊绍贵	审 核: EXAMINE	日 期: DATE

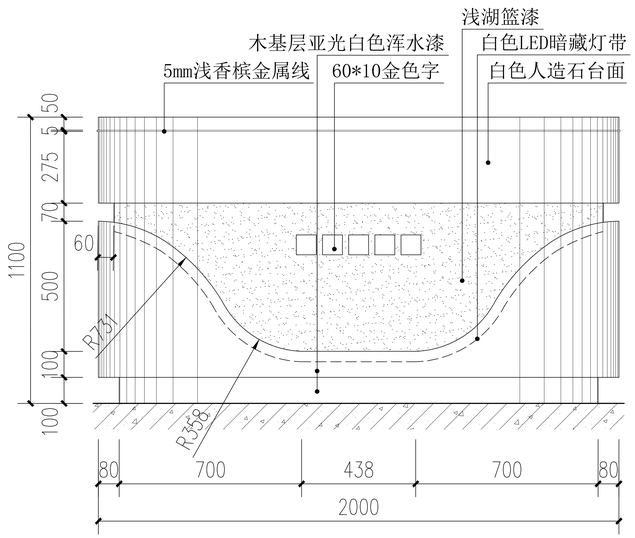

前台立面图

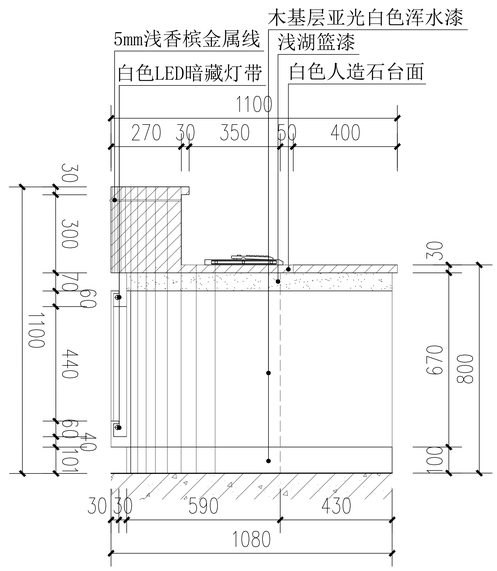

前台侧面图

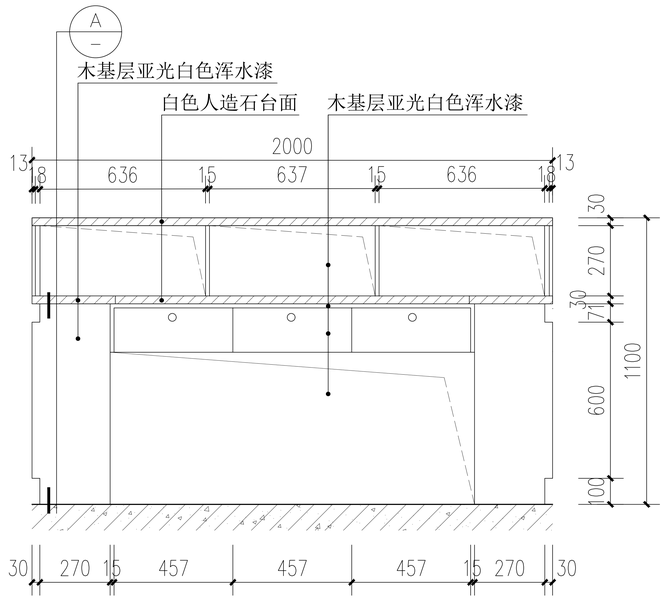

前台内视立面图

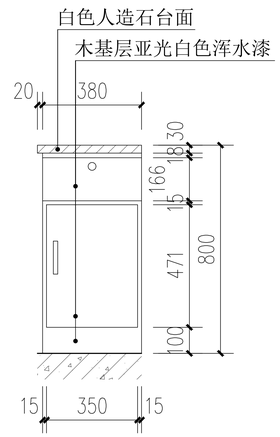

A剖视图

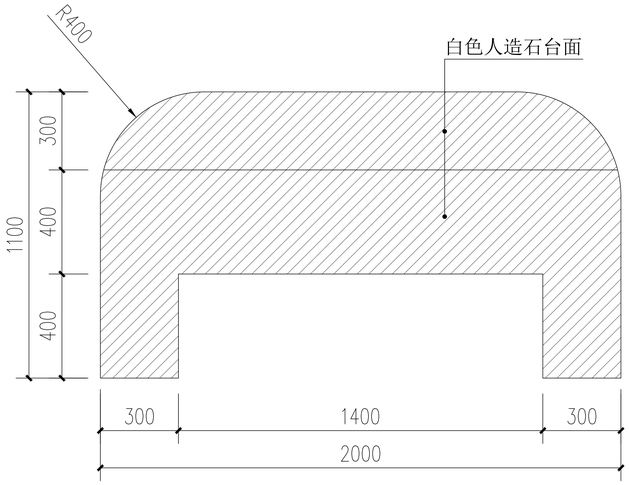

前台平面图

注;前台家俱厂订制

后继 室内设计	图纸朝向示意	前台平立剖视图	图纸名称: DIAGRAM PAPER NAME	设计总监: DIRECTOR GENERAL	图 号: DIAGRAM NUMBER: A06-JZ-(2)-09
			项目名称: ITEM NAME	制 图: GRAPHICS	比 例: COMPARISON
			设 计: DESIGN: 熊绍贵	审 核: EXAMINE	日 期: DATE

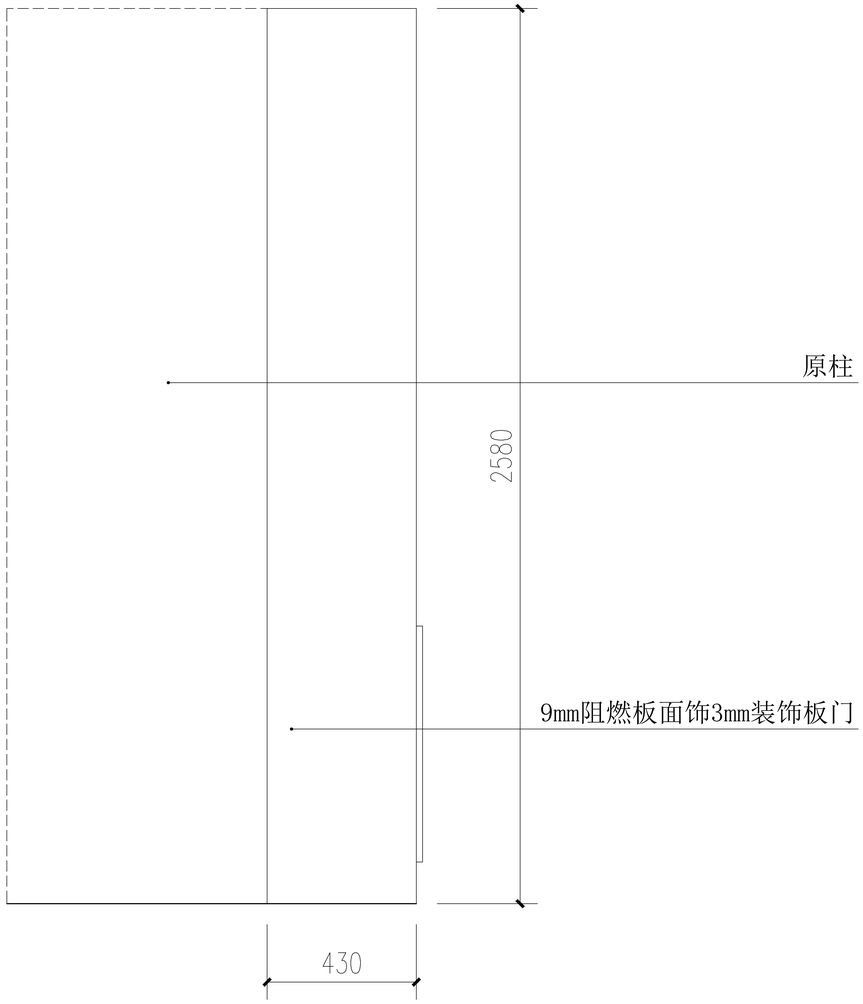

A剖面图

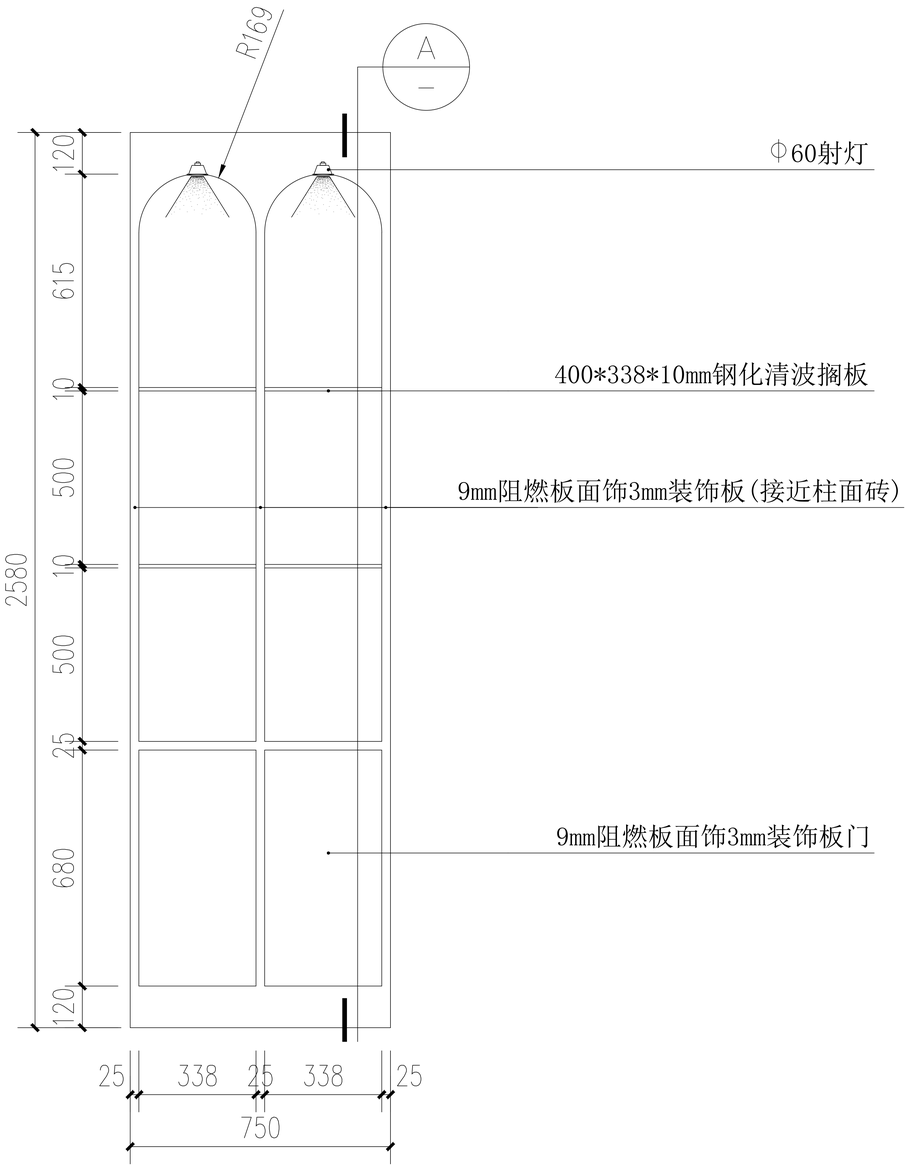

立面图

后维 室内设计	图纸朝向示意	服务大厅柱装饰柜立面图	图纸名称: DIAGRAM PAPER NAME		设计总监: DIRECTOR GENERAL		图 号: DIAGRAM NUMBER	A06-JZ-(2)-10
			项目名称: ITEM NAME		制 图: GRAPHICS		比 例: COMPARISON	
			设 计: DESIGN	熊绍贵	审 核: EXAMINE		日 期: DATE	

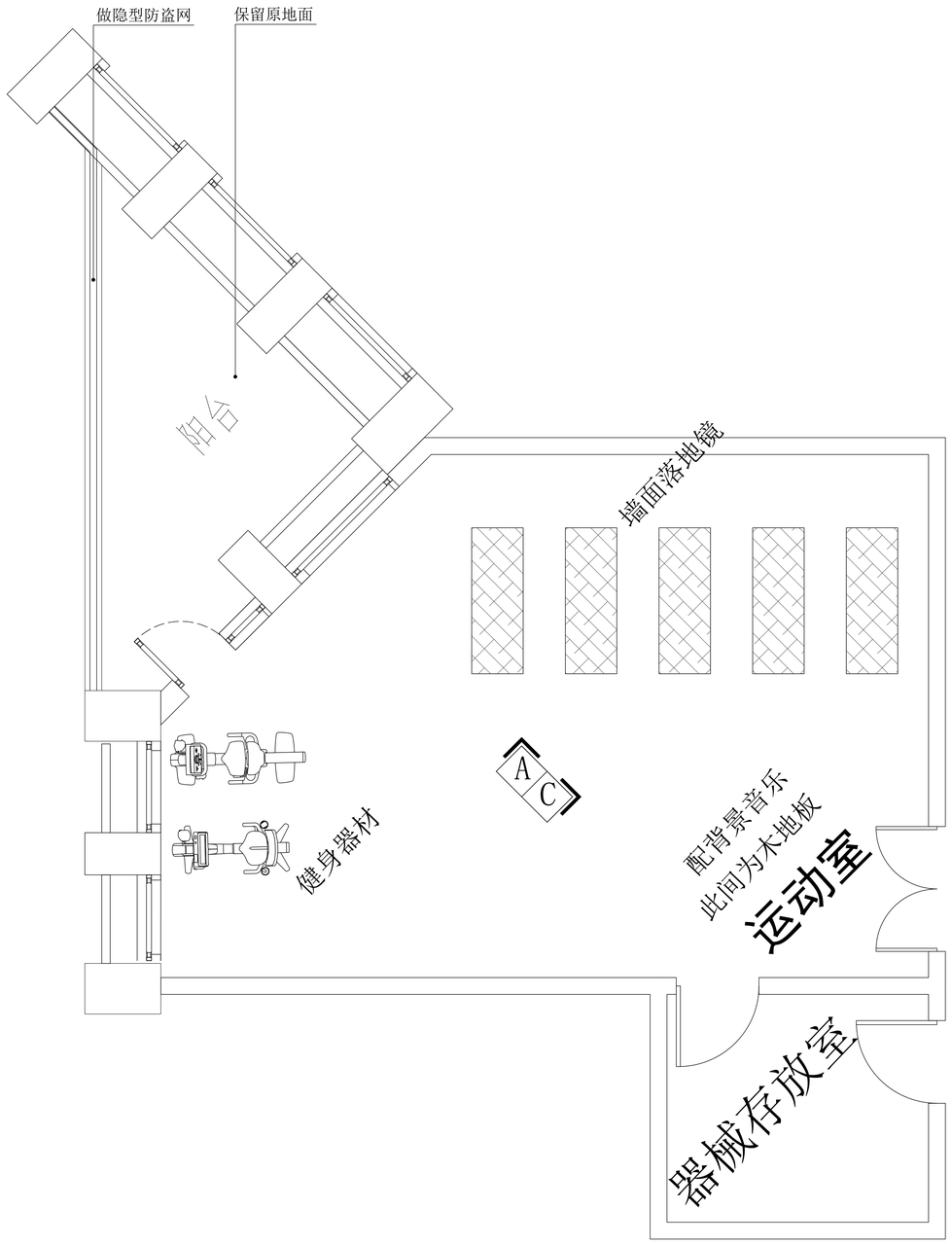

平面布置及索引图

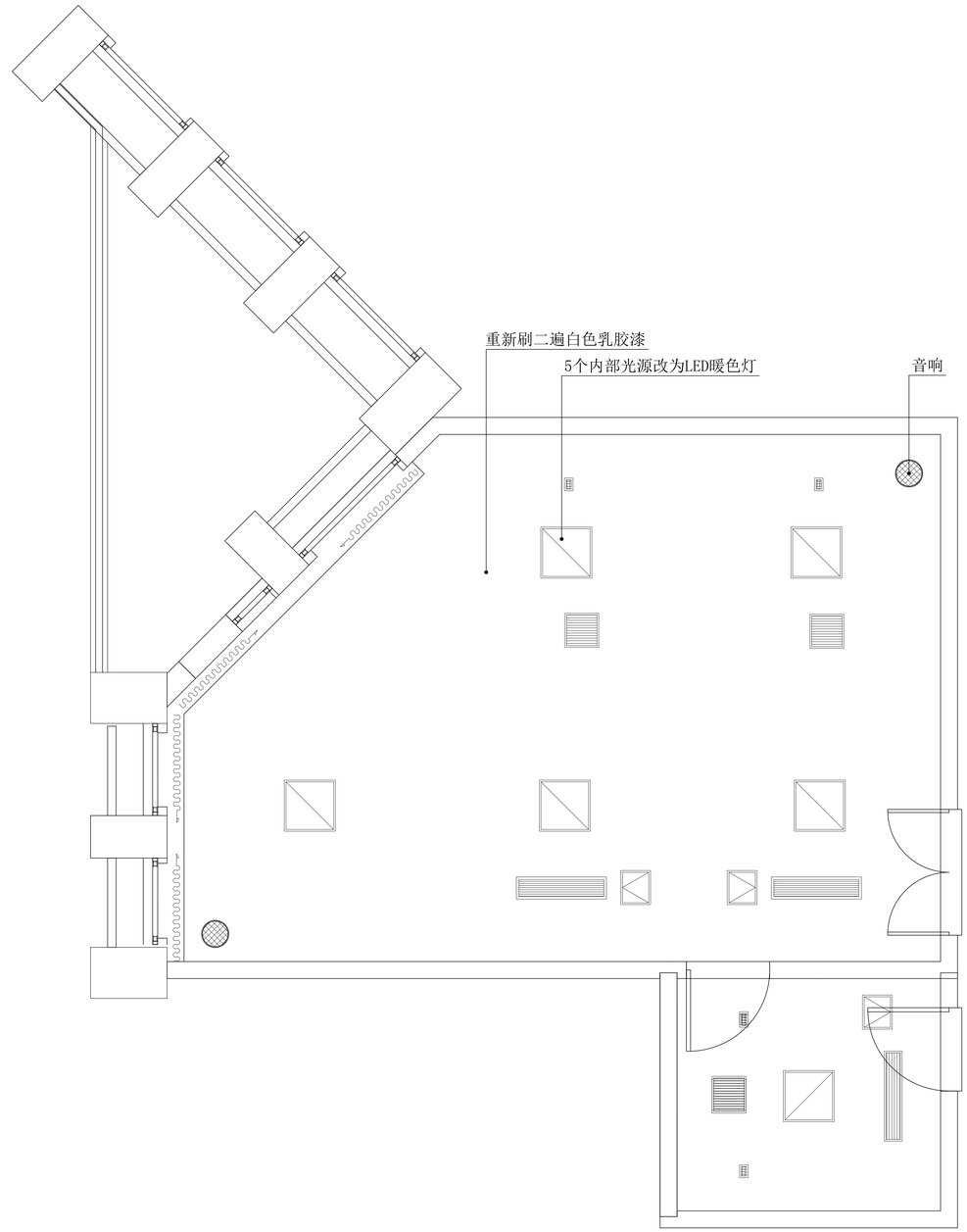

顶棚布置图

后维 室内设计	图纸朝向示意 A B C D	运动室平面布置及顶棚图	图纸名称: DIAGRAM PAPER NAME		设计总监: DIRECTOR GENERAL		图 号: DIAGRAM NUMBER	A06-JZ-(2)-11
			项目名称: ITEM NAME		制 图: GRAPHICS		比 例: COMPARISON	
			设 计: DESIGN	熊绍贵	审 核: EXAMINE		日 期: DATE	

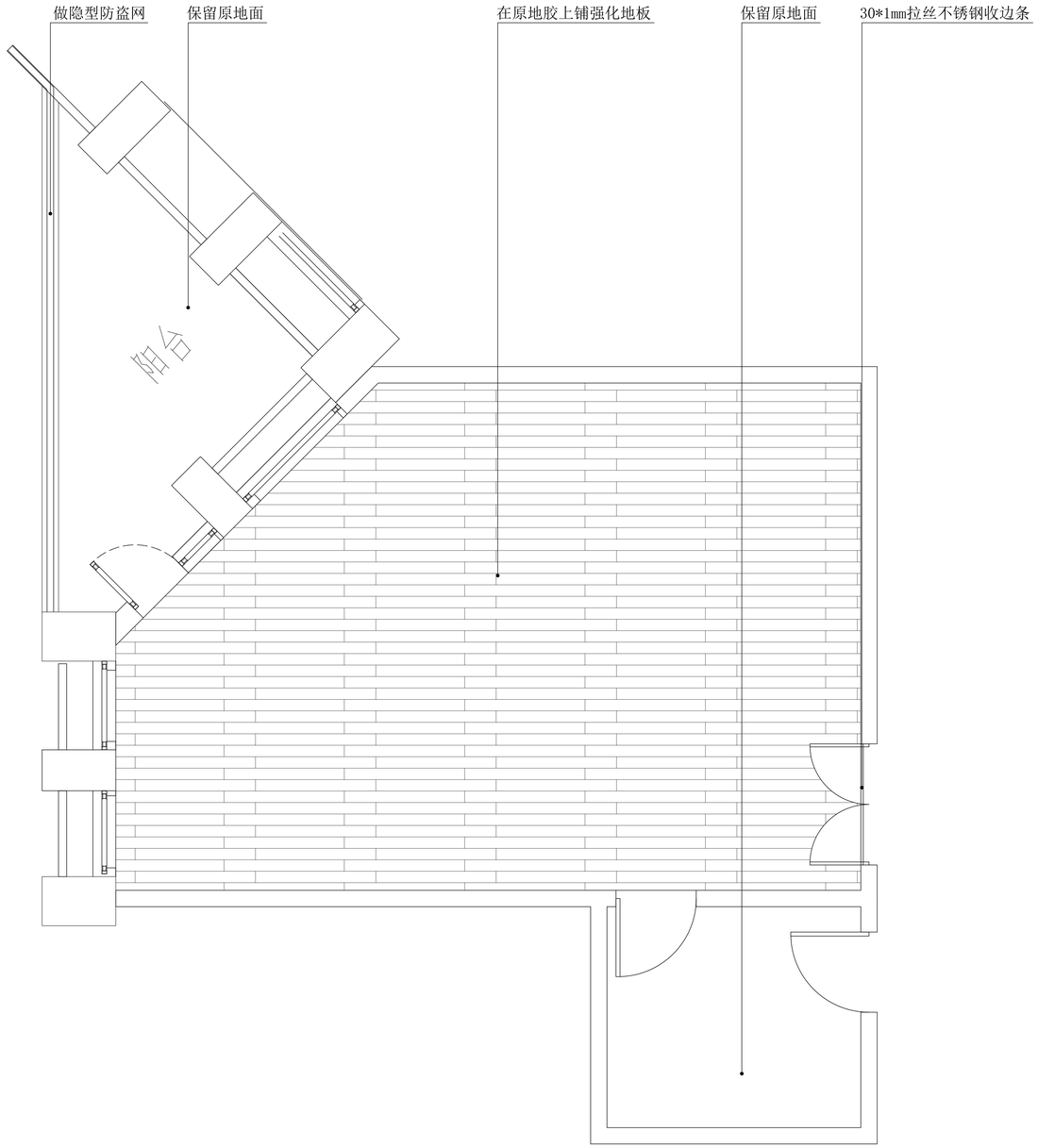

铺装布置图

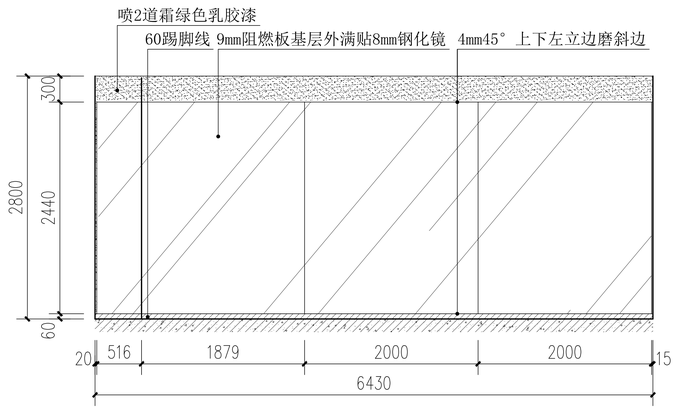

A立面图

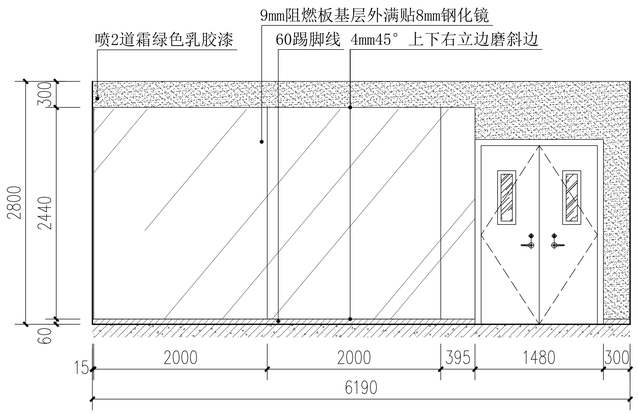

C立面图

注;1.镜子必须磨边，关乎安全与高级感。
精磨斜边45° 斜面，灯光显质感，圆润防刮，耐用不崩边。
严禁不磨边，边缘尖锐危险；
磨边后必须抛光，手感要顺滑如玉。
8mm钢化玻璃 + 精磨斜边。
2.背景乐购买有蓝牙功能的
3.顶棚白乳胶漆
4.另两立面整墙喷2道米杏色乳胶漆

后维 室内设计	图纸朝向示意	运动室铺装及A C立面详图	图纸名称: DIAGRAM PAPER NAME		设计总监: DIRECTOR GENERAL		图 号: DIAGRAM NUMBER	A06-JZ-(2)-12
			项目名称: ITEM NAME		制 图: GRAPHICS		比 例: COMPARISON	
			设 计: DESIGN	熊绍贵	审 核: EXAMINE		日 期: DATE	

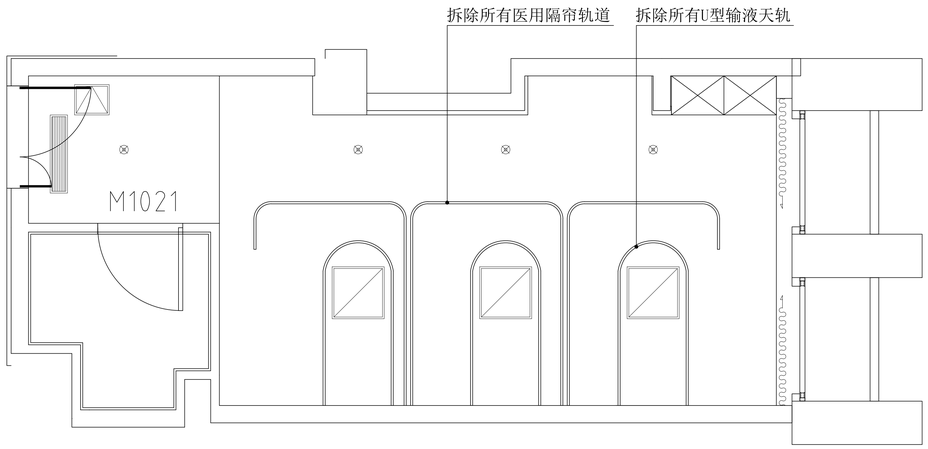

原始顶棚布置图

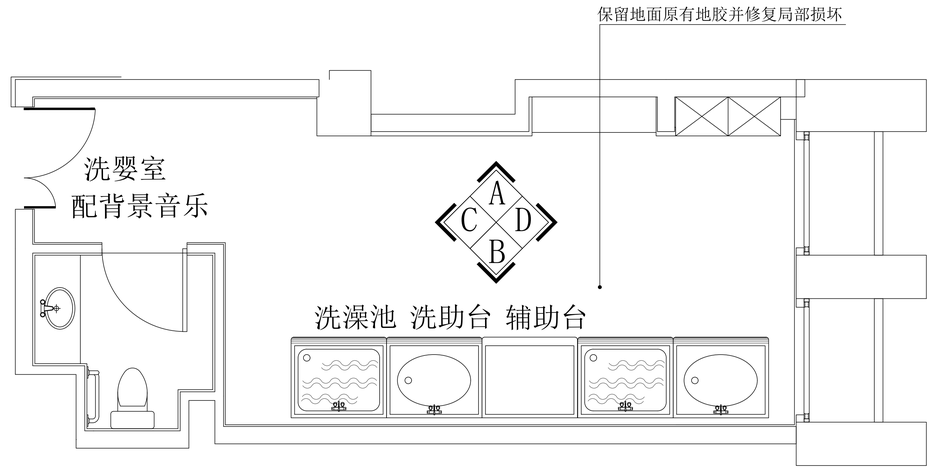

平面布置及索引图

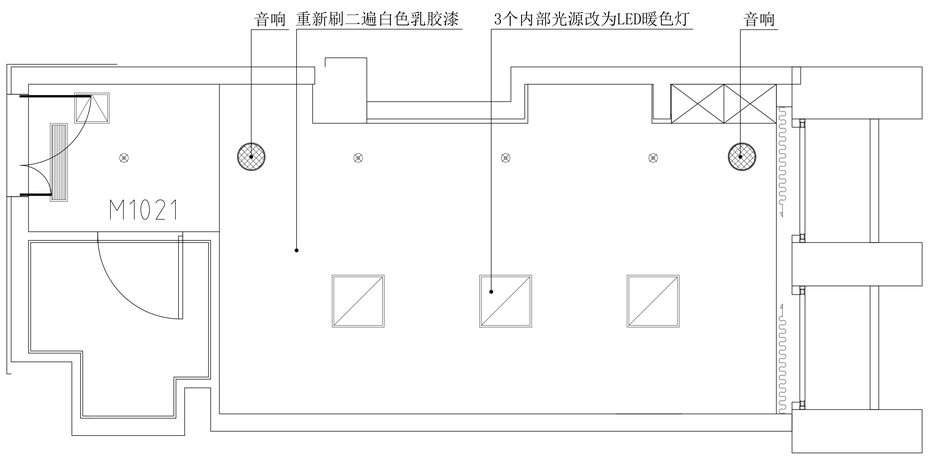

顶棚布置图

注;背景乐购买有蓝牙功能的

墙立面喷2道米杏色乳胶漆

后维 室内设计	图纸朝向示意	洗婴室平面 顶棚布置图	图纸名称: DIAGRAM PAPER NAME	设计总监: DIRECTOR GENERAL	图 号: DIAGRAM NUMBER A06-JZ-(2)-13
			项目名称: ITEM NAME	制 图: GRAPHICS	比 例: COMPARISON
			设 计: DESIGN 熊绍贵	审 核: EXAMINE	日 期: DATE

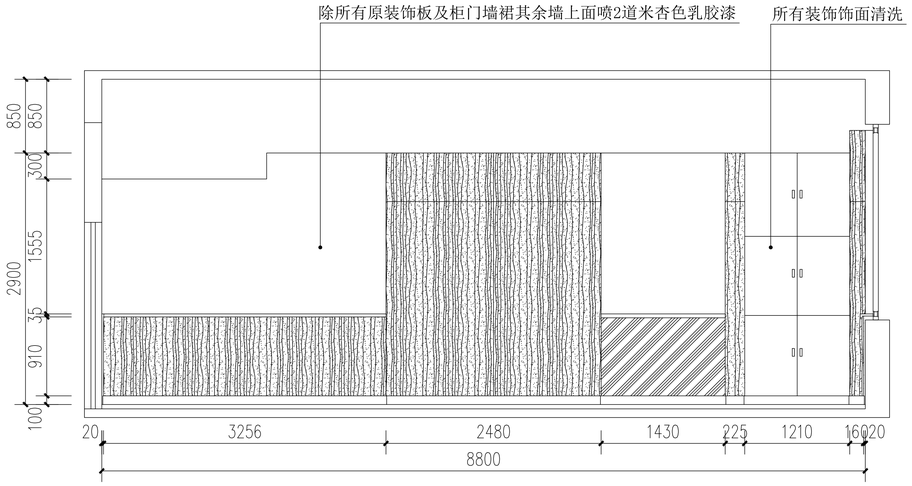

A立面图

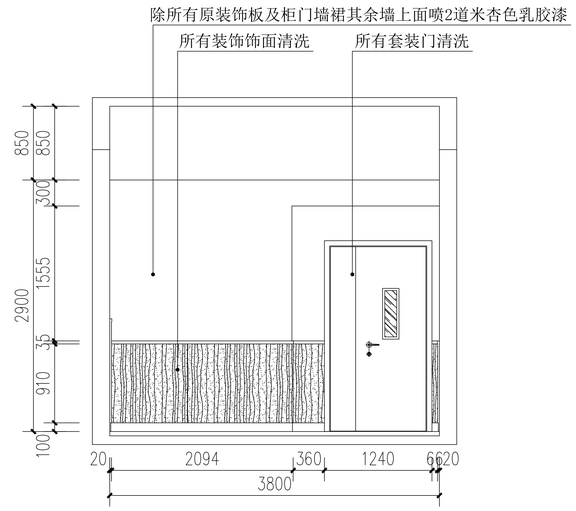

C立面图

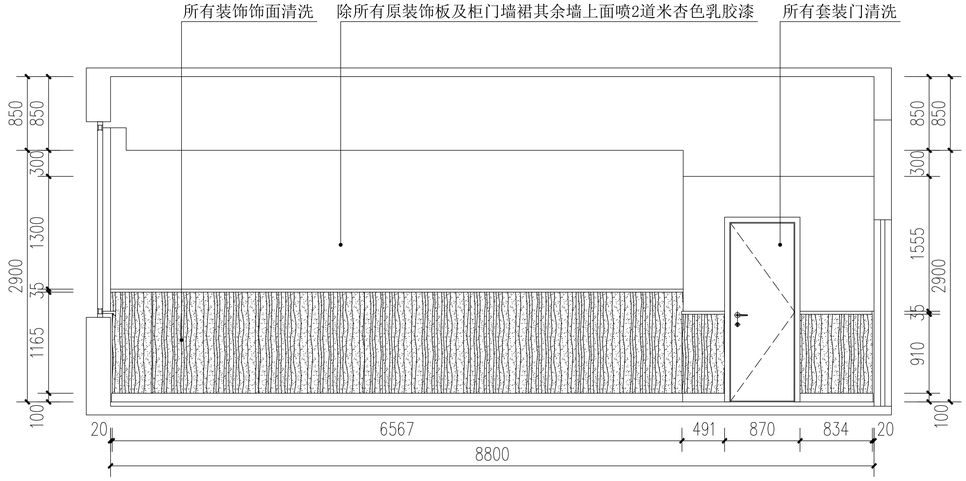

B立面图

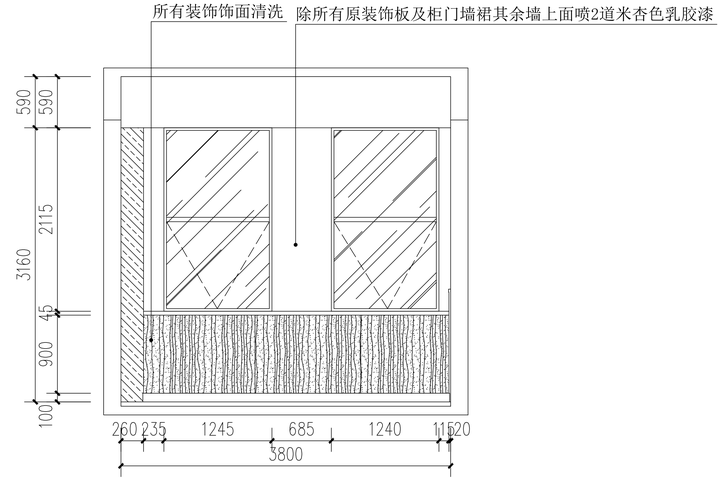

D立面图

后维 室内设计	图纸朝向示意	洗婴室A B C D立面材质图	图纸名称: DIAGRAM PAPER NAME	设计总监: DIRECTOR GENERAL	图 号: DIAGRAM NUMBER: A06-JZ-(2)-14
			项目名称: ITEM NAME	制 图: GRAPHICS	比 例: COMPARISON
			设 计: DESIGN: 熊绍贵	审 核: EXAMINE	日 期: DATE

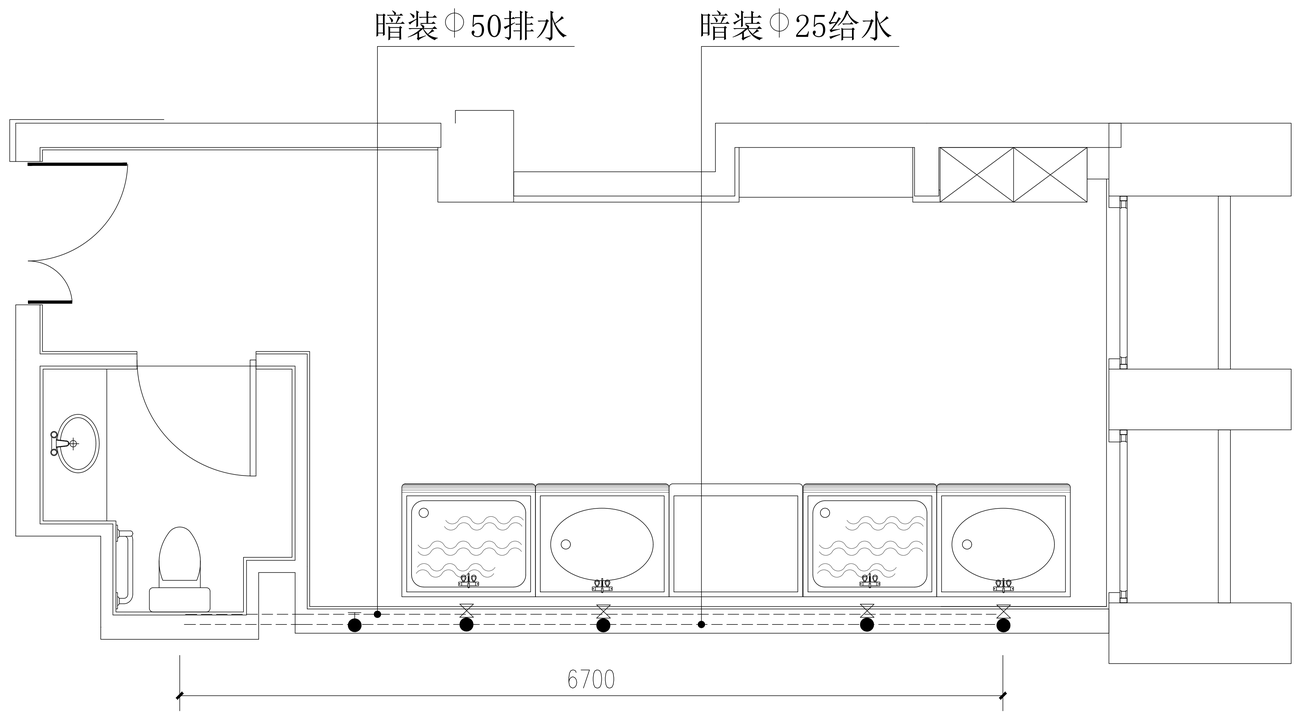

图例说明：

序号	图例	规　格
		龙头
		角阀
	-----	排水
	-----	给水

注;给排水建议做墙排.排水离地平面20mm装弯头

后维 室内设计	图纸朝向示意	给排水图	图纸名称: DIAGRAM PAPER NAME		设计总监: DIRECTOR GENERAL		图　号: DIAGRAM NUMBER	A06-JZ-(2)-15
			项目名称: ITEM NAME		制　图: GRAPHICS		比　例: COMPARISON	
			设　计: DESIGN	熊绍贵	审　核: EXAMINE		日　期: DATE	

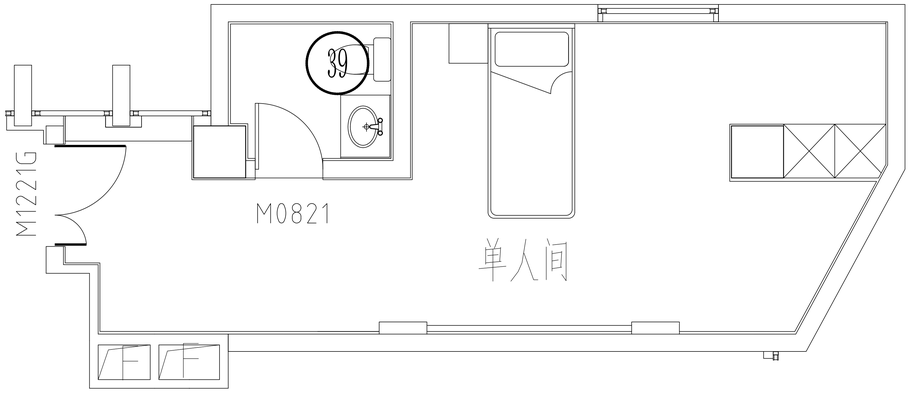

原始平面图

地面布置图

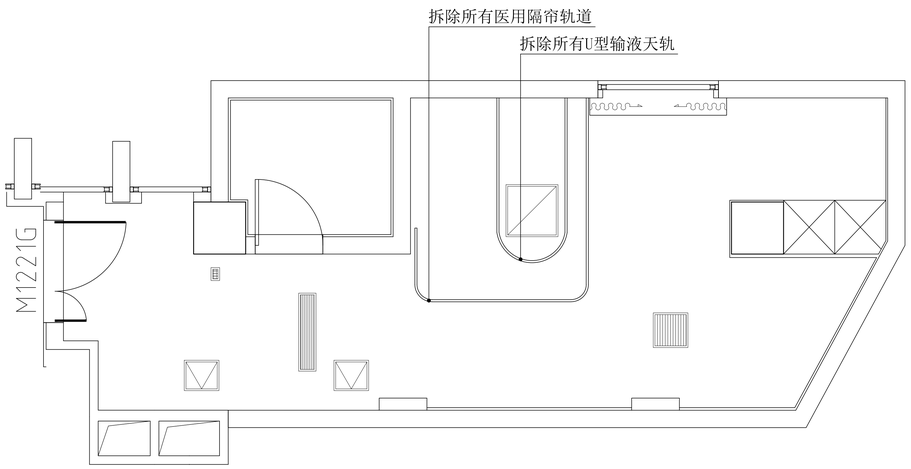

原始顶棚图

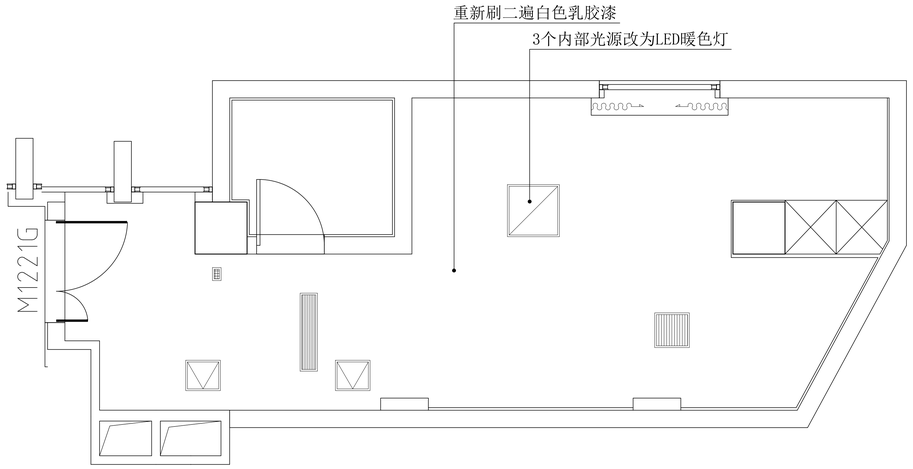

顶棚布置图

注;原立面乳胶漆均改为2道米杏色乳胶漆

后维 室内设计	图纸朝向示意 A B C D	洗头室平面 顶棚图	图纸名称: DIAGRAM PAPER NAME	设计总监: DIRECTOR GENERAL	图 号; DIAGRAM NUMBER: A06-JZ-(2)-16
			项目名称: ITEM NAME	制 图: GRAPHICS	比 例; COMPARISON
			设 计: DESIGN: 熊绍贵	审 核: EXAMINE	日 期; DATE

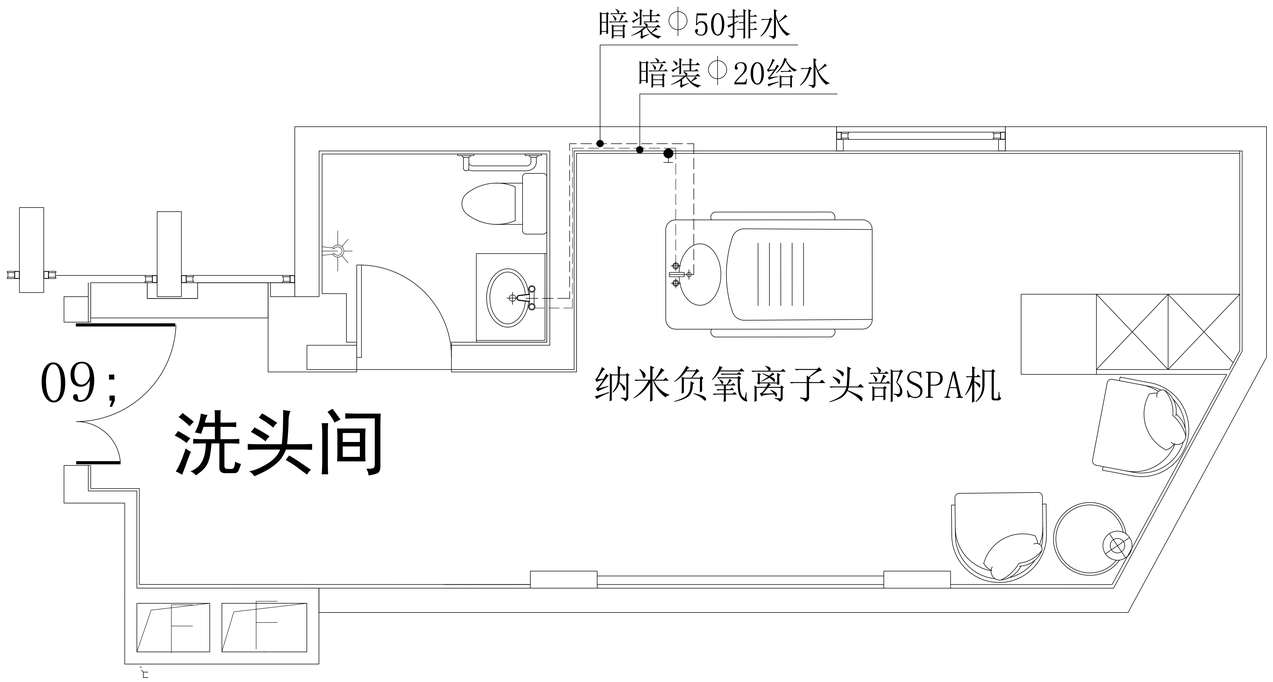

图例说明：

序号	图例	规　格
		龙头
		角阀
	-----	排水
	-----	给水

注;给排水墙排.排水离地平面20mm装弯头

后维 室内设计	图纸朝向示意	给排水图	图纸名称: DIAGRAM PAPER NAME	设计总监: DIRECTOR GENERAL	图　号; DIAGRAM NUMBER: A06-JZ-(2)-17
			项目名称: ITEM NAME	制　图: GRAPHICS	比　例; COMPARISON
			设　计: DESIGN: 熊绍贵	审　核: EXAMINE	日　期; DATE

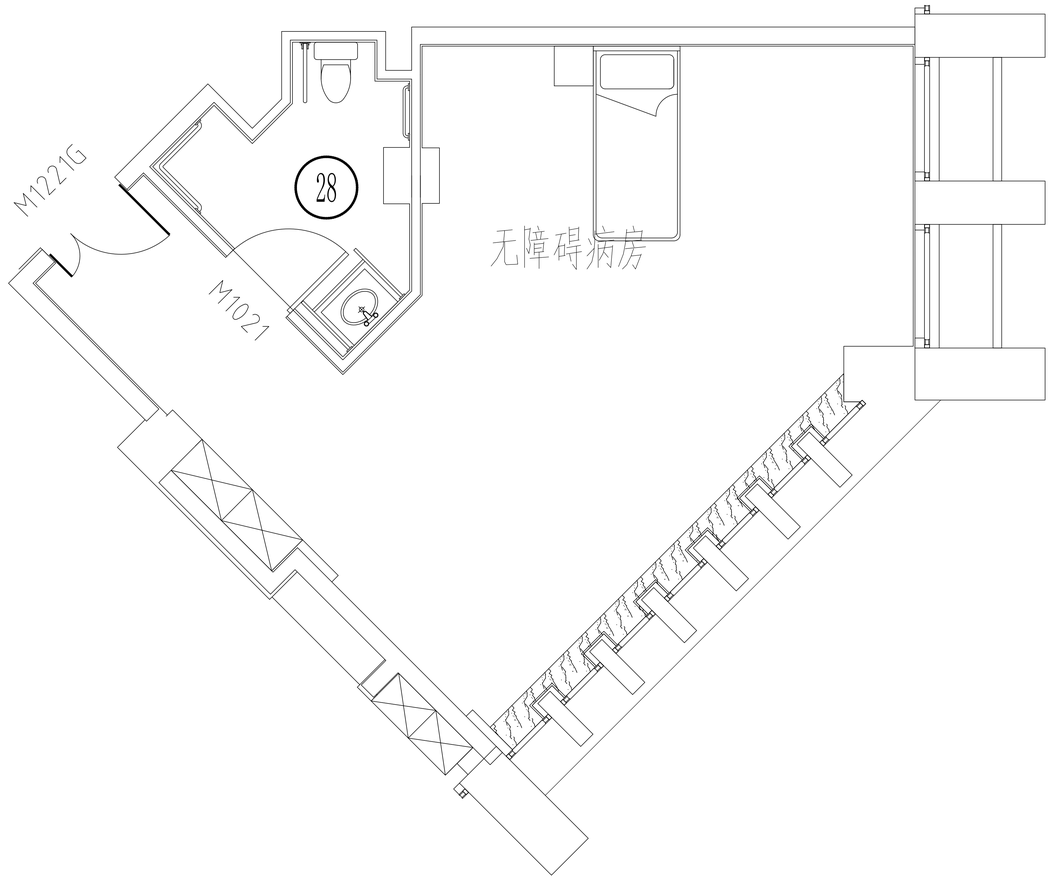

原始平面图

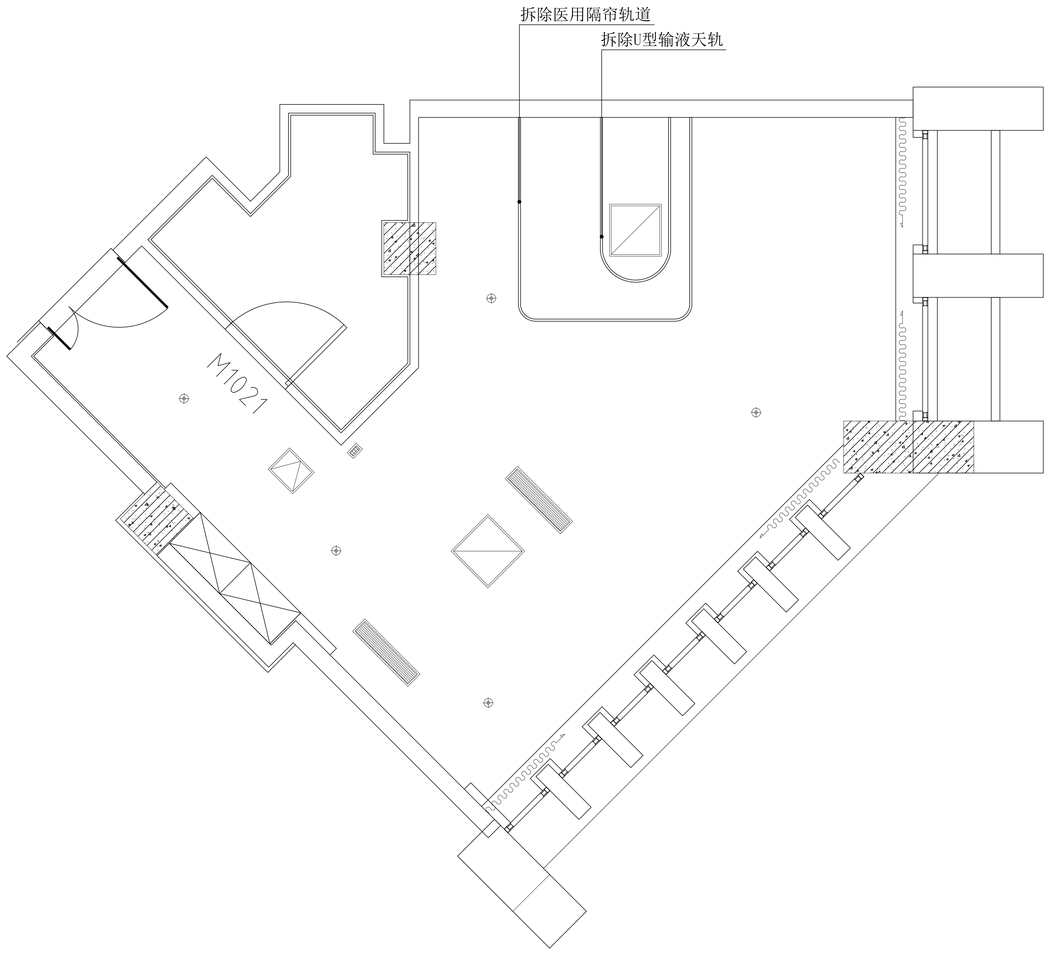

原始顶棚图

后维 室内设计

图纸朝向示意

A B C D

豪间一原始平面图

图纸名称: DIAGRAM PAPER NAME		设计总监: DIRECTOR GENERAL		图 号: DIAGRAM NUMBER	A06-JZ-(2)-18
项目名称: ITEM NAME		制 图: GRAPHICS		比 例: COMPARISON	
设 计: DESIGN	熊绍贵	审 核: EXAMINE		日 期: DATE	

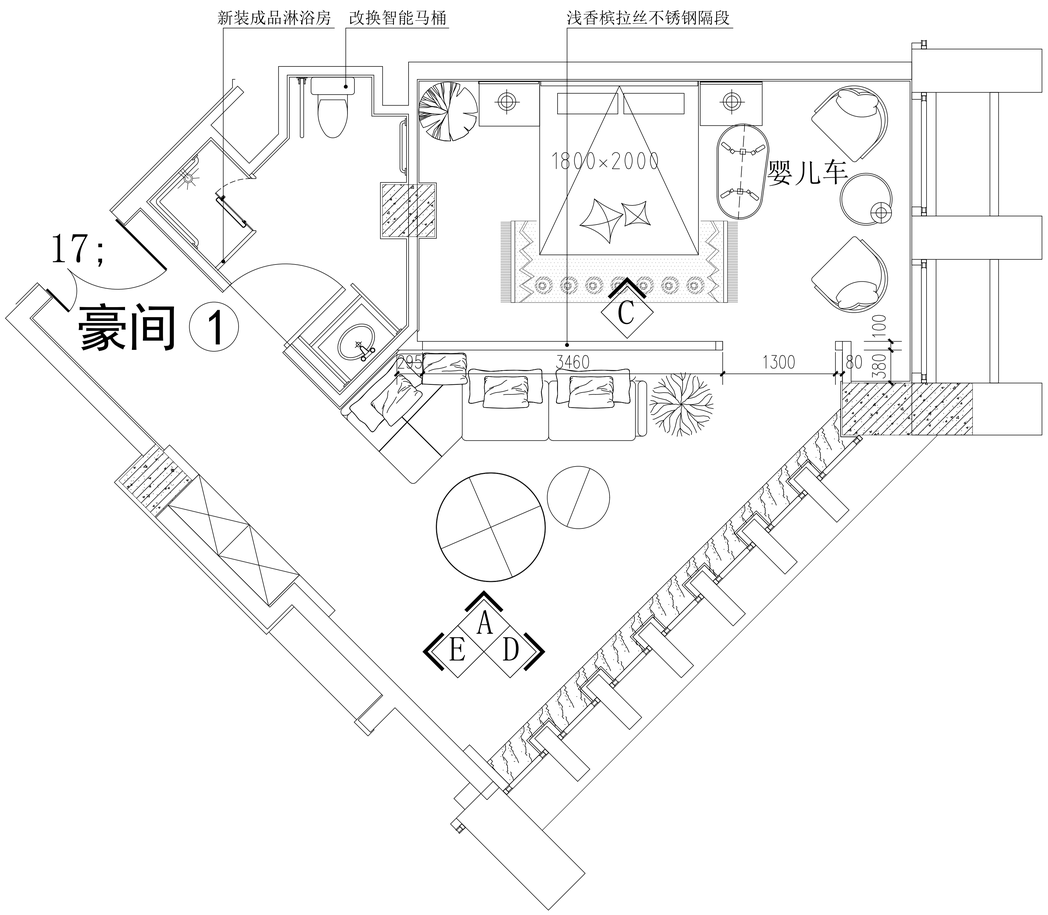

平面布置及索引图

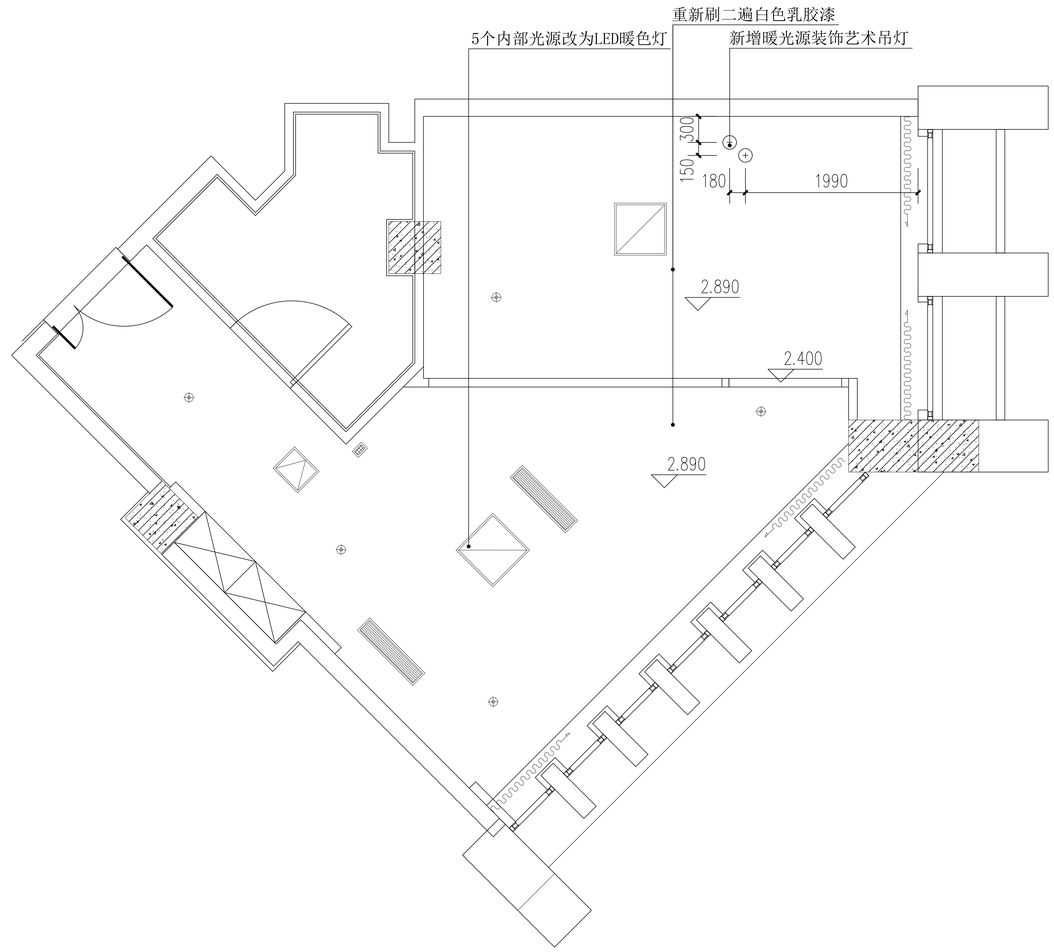

顶棚图

注;2套豪间装修.软装配置均一至

尺寸有差异按实际现场配作

后维 室内设计	图纸朝向示意	豪间一平面索引尺寸及C立面图	图纸名称: DIAGRAM PAPER NAME		设计总监: DIRECTOR GENERAL		图 号; DIAGRAM NUMBER	A06-JZ-(2)-19
			项目名称: ITEM NAME		制 图: GRAPHICS		比 例; COMPARISON	
			设 计: DESIGN	熊绍贵	审 核: EXAMINE		日 期; DATE	

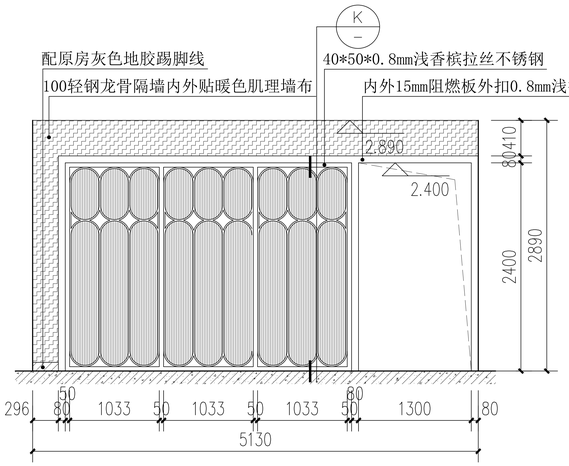

A立面图

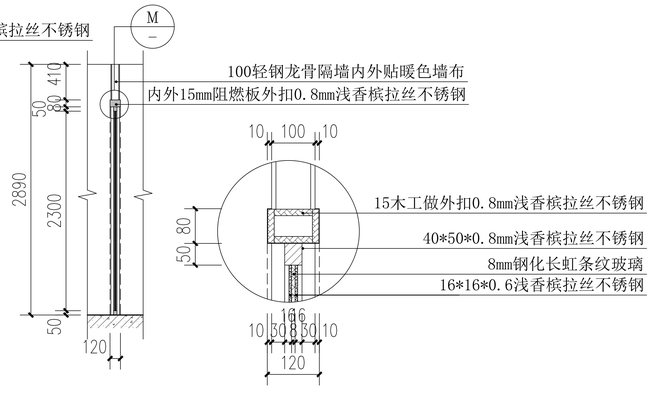

K剖面图

M大样详图

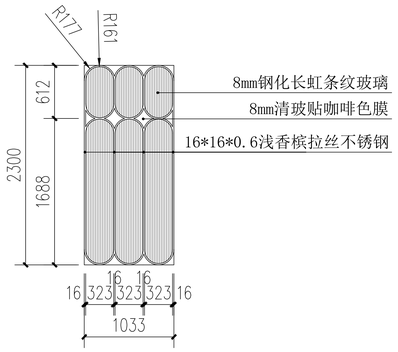

A立面局部详图

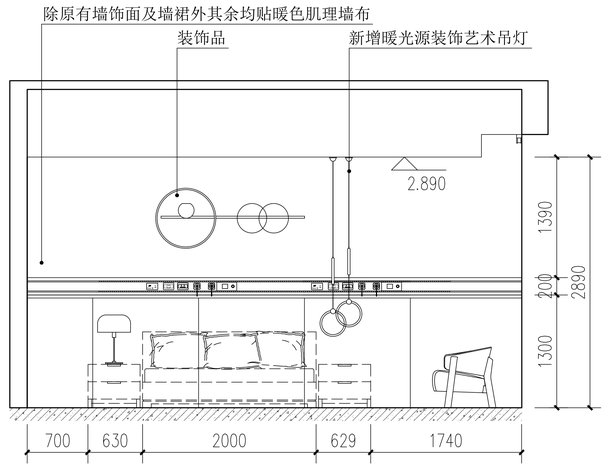

C立面图

注;内外装饰隔段立面均一至

后维 室内设计	图纸朝向示意	豪间一A立面装饰隔段详图	图纸名称: DIAGRAM PAPER NAME	设计总监: DIRECTOR GENERAL	图 号: DIAGRAM NUMBER: A06-JZ-(2)-20
			项目名称: ITEM NAME	制 图: GRAPHICS	比 例: COMPARISON
			设 计: DESIGN: 熊绍贵	审 核: EXAMINE	日 期: DATE

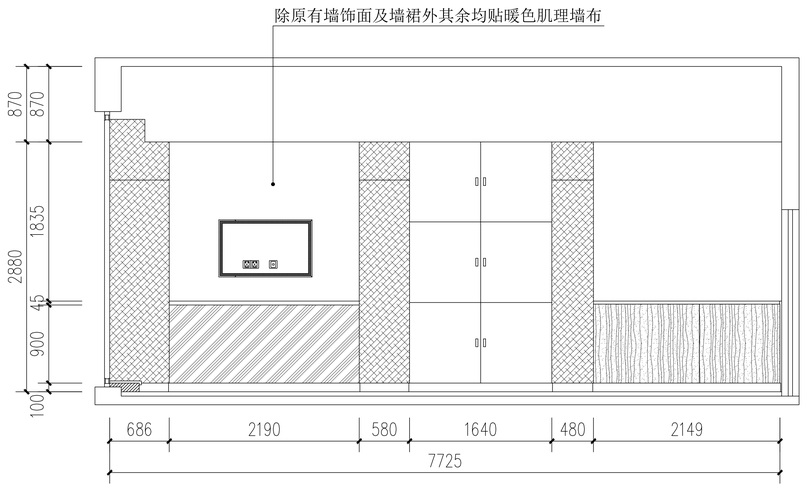

E立面图

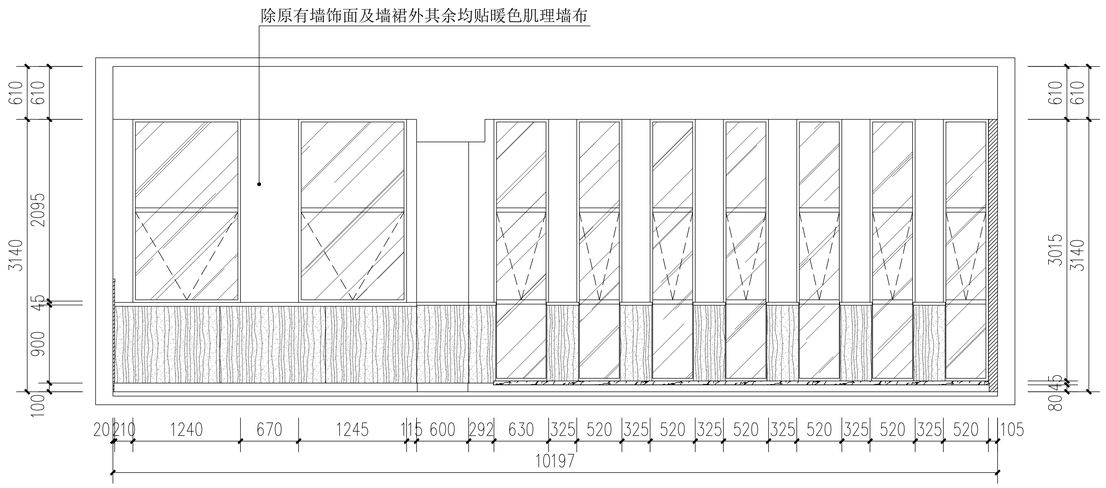

D立面图

后维 室内设计	图纸朝向示意	豪间一E D立面材质图	图纸名称: DIAGRAM PAPER NAME	设计总监: DIRECTOR GENERAL	图 号: DIAGRAM NUMBER A06-JZ-(2)-21
			项目名称: ITEM NAME	制 图: GRAPHICS	比 例: COMPARISON
			设 计: DESIGN 熊绍贵	审 核: EXAMINE	日 期: DATE

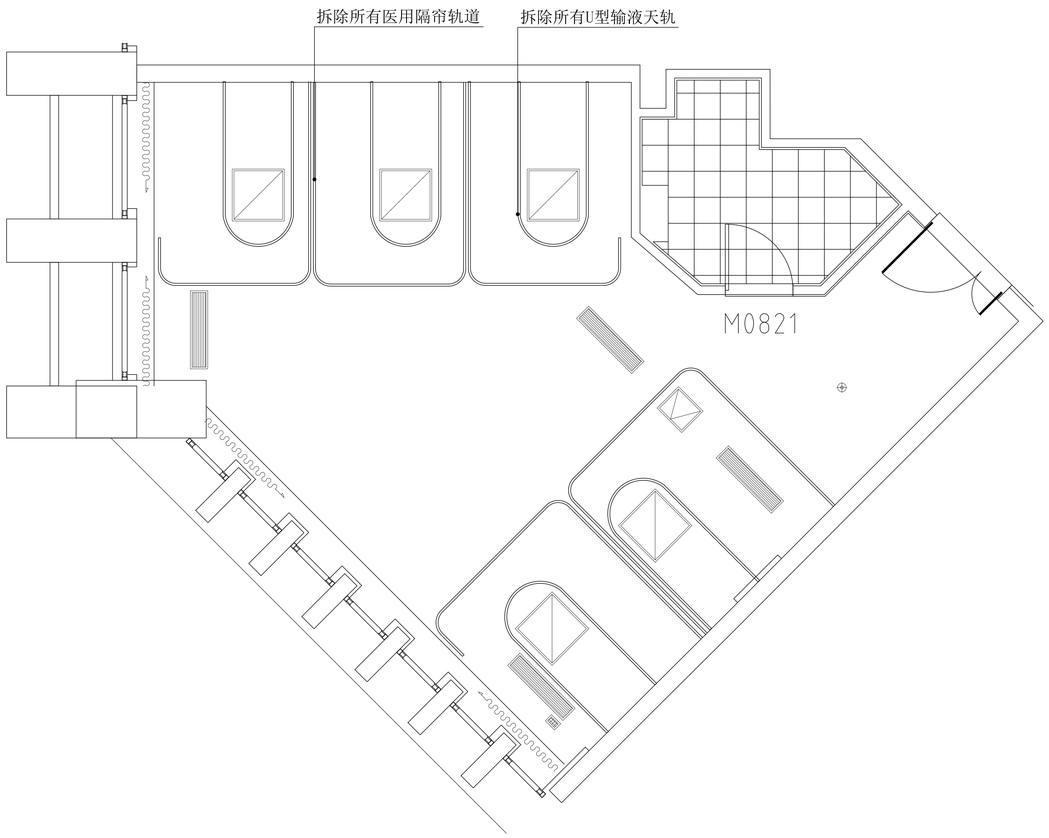

原始顶棚图

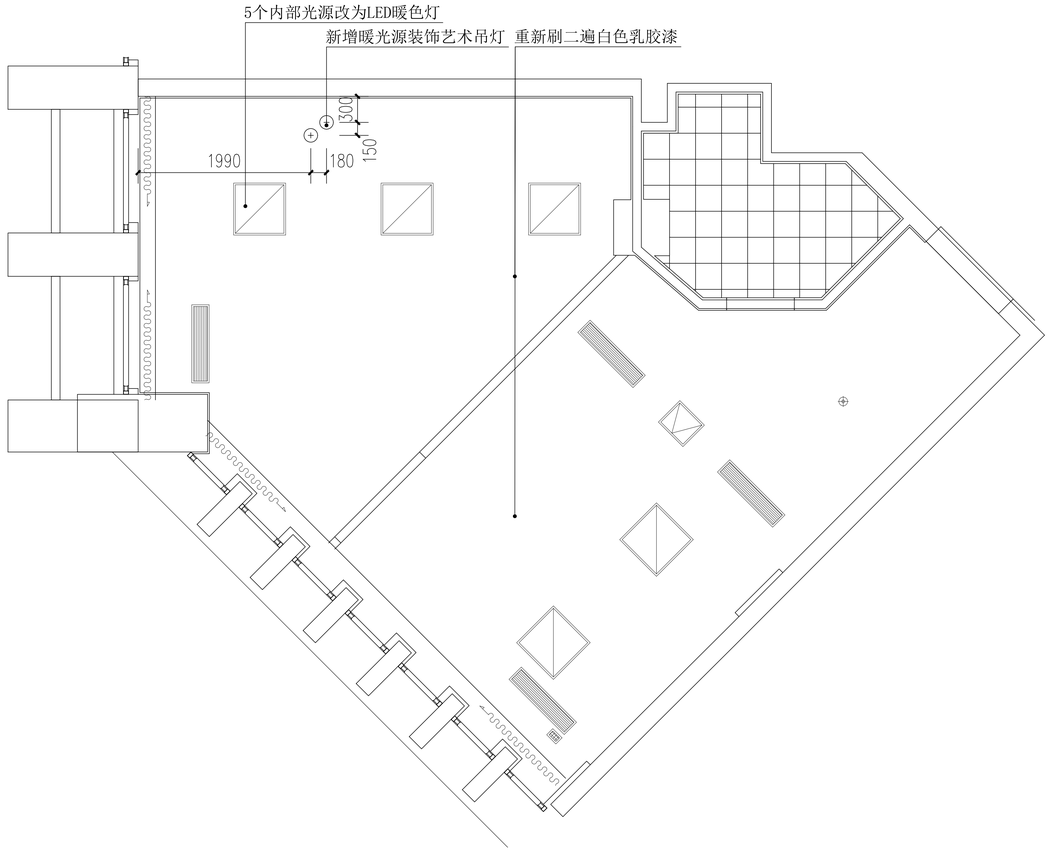

平面布置图

后维 室内设计	图纸朝向示意 A B C D	豪间二顶棚图	图纸名称: DIAGRAM PAPER NAME		设计总监: DIRECTOR GENERAL		图 号: DIAGRAM NUMBER	A06-JZ-(2)-22
			项目名称: ITEM NAME		制 图: GRAPHICS		比 例: COMPARISON	
			设 计: DESIGN	熊绍贵	审 核: EXAMINE		日 期: DATE	

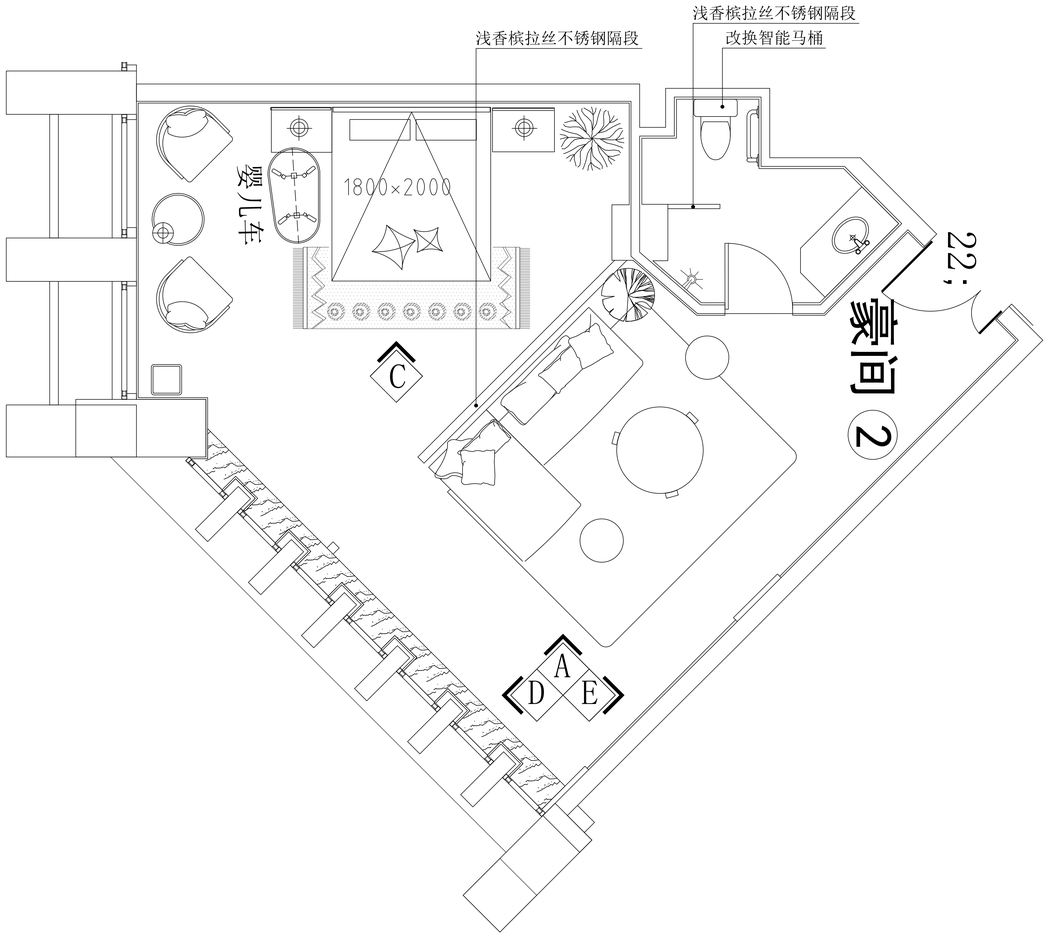

平面布置及索引图

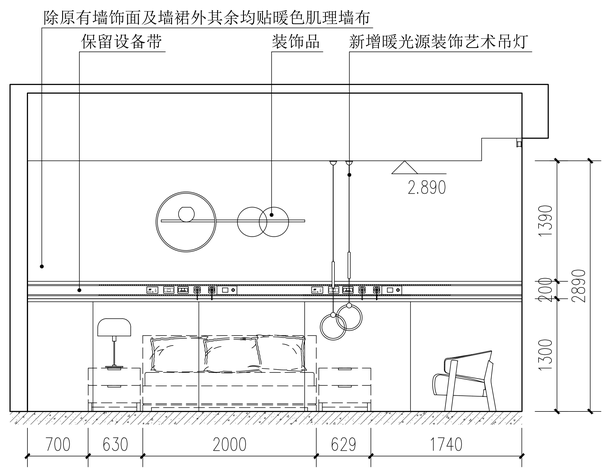

C立面图

后维 室内设计	图纸朝向示意	豪间二平面索引尺寸及C立面图	图纸名称: DIAGRAM PAPER NAME	设计总监: DIRECTOR GENERAL	图 号: DIAGRAM NUMBER A06-JZ-(2)-23
			项目名称: ITEM NAME	制 图: GRAPHICS	比 例: COMPARISON
			设 计: DESIGN 熊绍贵	审 核: EXAMINE	日 期: DATE

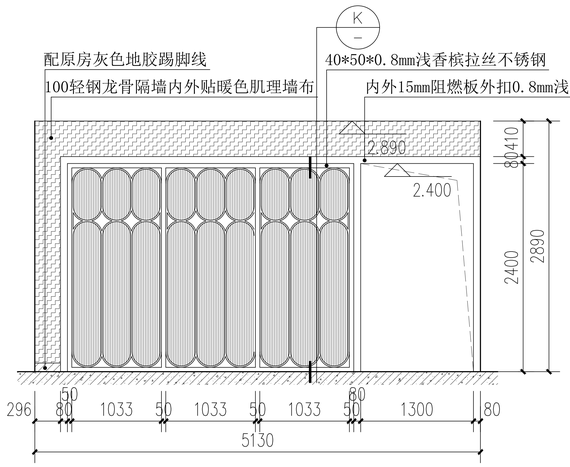

A立面图

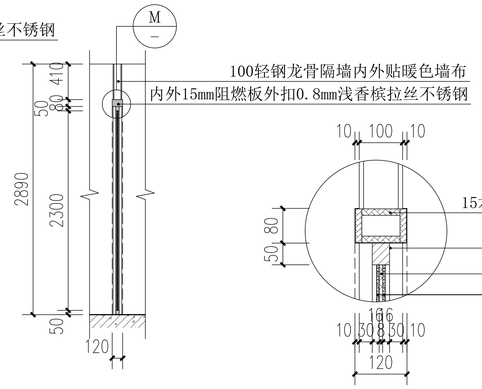

K剖面图

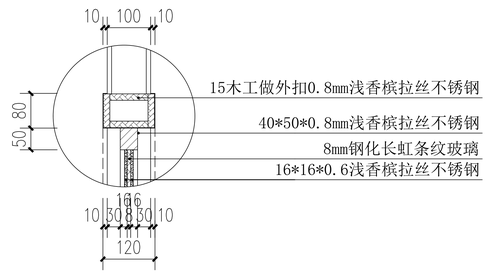

M大样详图

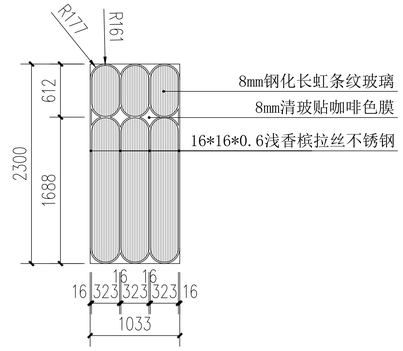

A立面局部详图

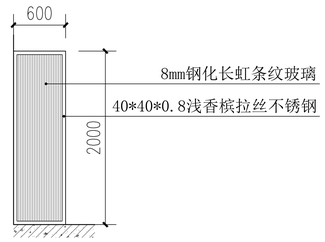

卫生间隔段

注;内外装饰隔段立面均一至

后维 室内设计	图纸朝向示意	豪间二A立面装饰隔段详图	图纸名称: DIAGRAM PAPER NAME		设计总监: DIRECTOR GENERAL		图 号: DIAGRAM NUMBER	A06-JZ-(2)-24
			项目名称: ITEM NAME		制 图: GRAPHICS		比 例: COMPARISON	
			设 计: DESIGN	熊绍贵	审 核: EXAMINE		日 期: DATE	

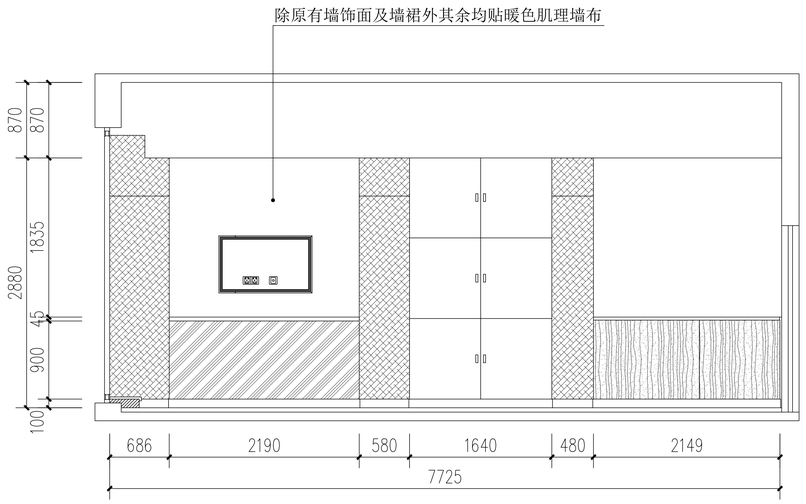

E立面图

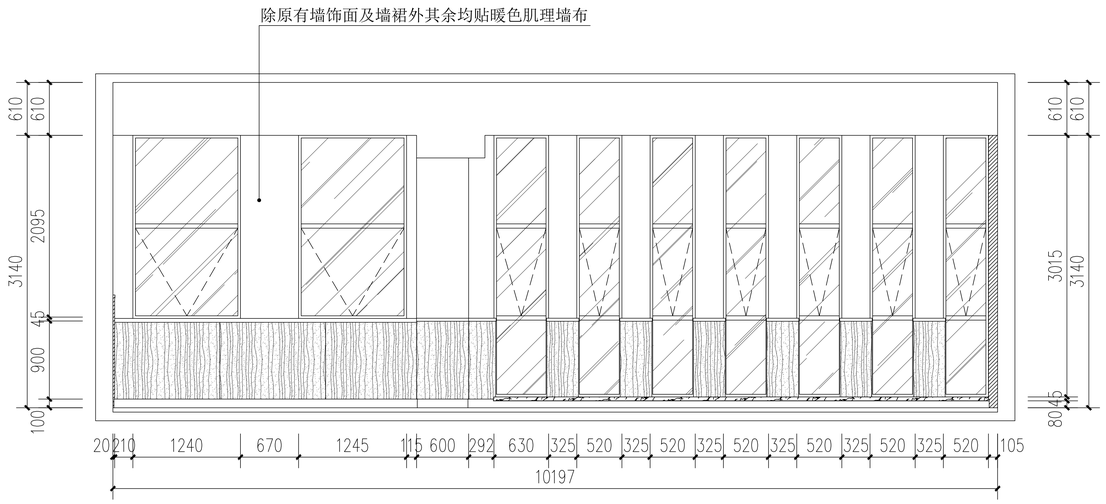

D立面图

后维 室内设计	图纸朝向示意	豪间二E D立面材质图	图纸名称: DIAGRAM PAPER NAME	设计总监: DIRECTOR GENERAL	图 号: DIAGRAM NUMBER: A06-JZ-(2)-25
			项目名称: ITEM NAME	制 图: GRAPHICS	比 例: COMPARISON
			设 计: DESIGN: 熊绍贵	审 核: EXAMINE	日 期: DATE

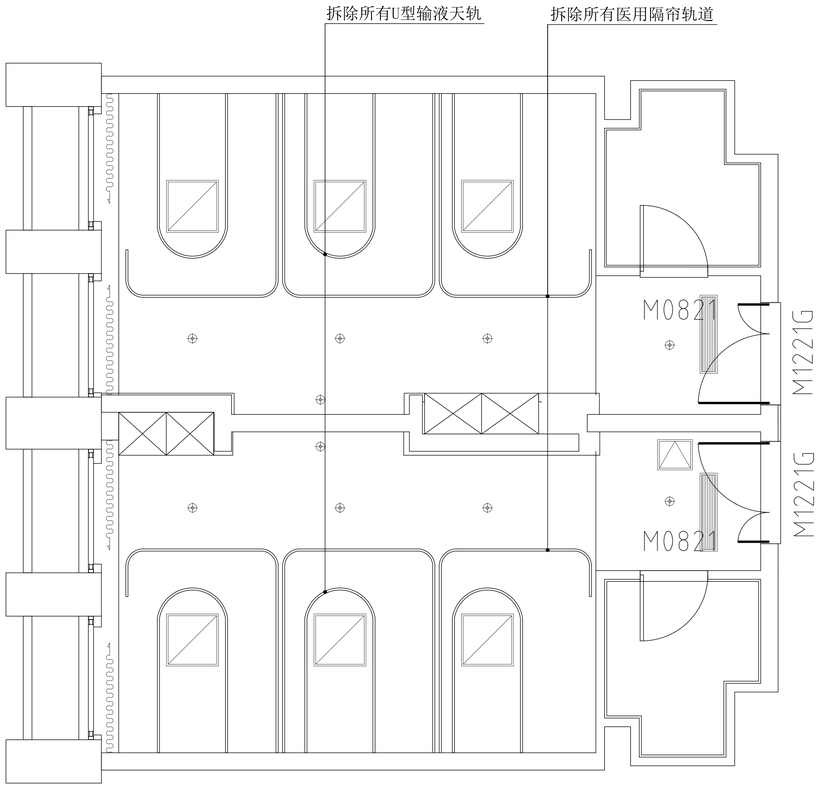

原始顶棚布置图

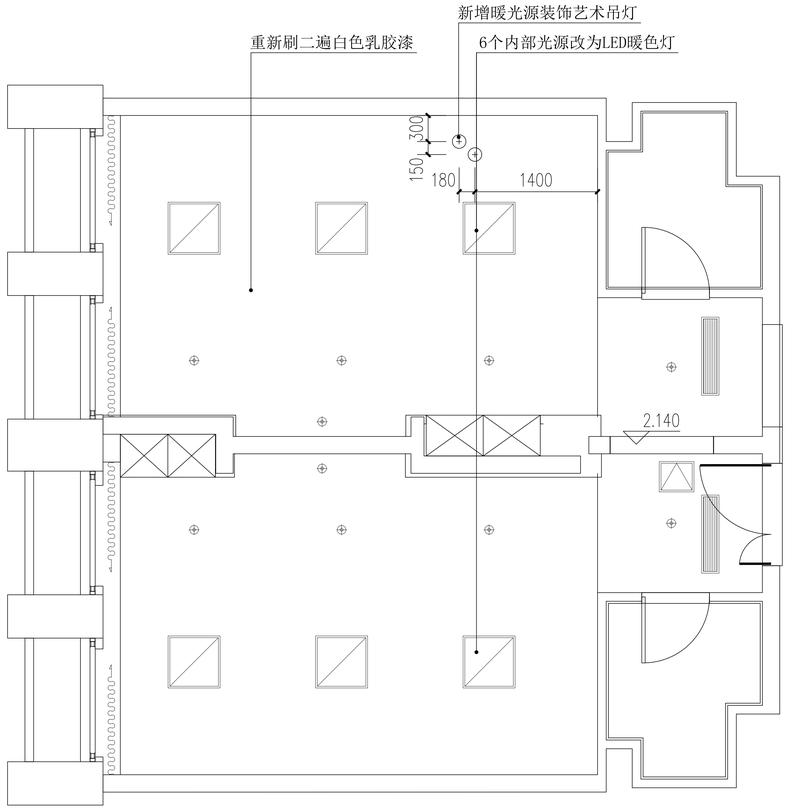

顶棚布置图

后维 室内设计	图纸朝向示意 A B C D	套间四顶棚布置图	图纸名称: DIAGRAM PAPER NAME	设计总监: DIRECTOR GENERAL	图 号: DIAGRAM NUMBER A06-JZ-(2)-26
			项目名称: ITEM NAME	制 图: GRAPHICS	比 例: COMPARISON
			设 计: DESIGN 熊绍贵	审 核: EXAMINE	日 期: DATE

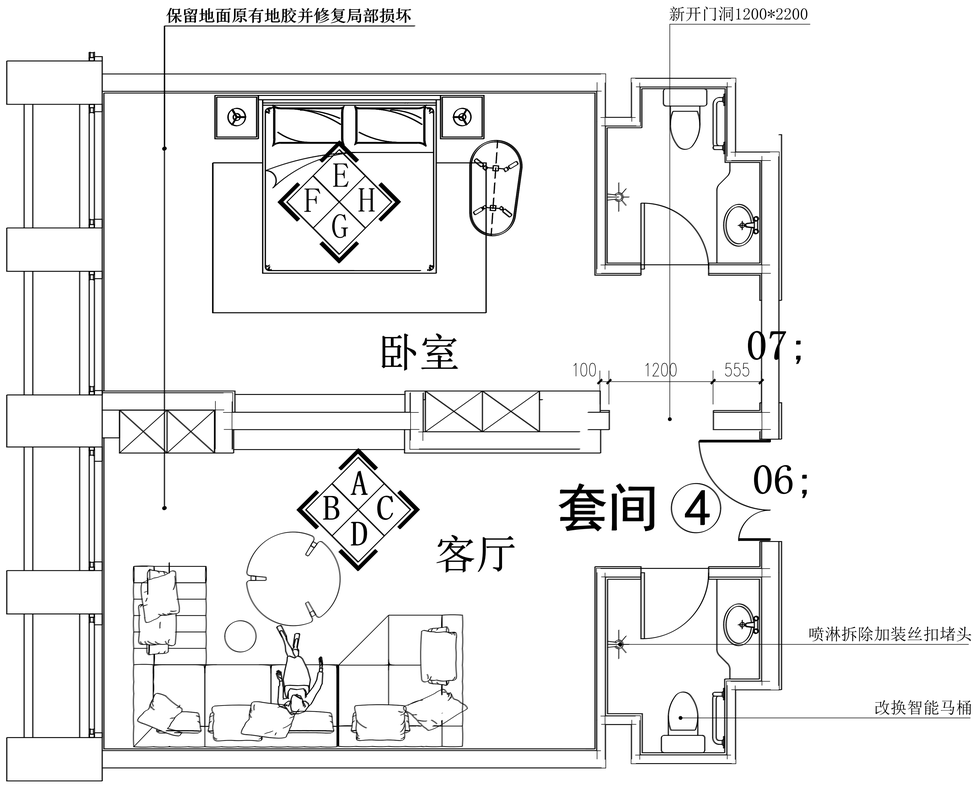

客厅 卧室平面布置及索引图

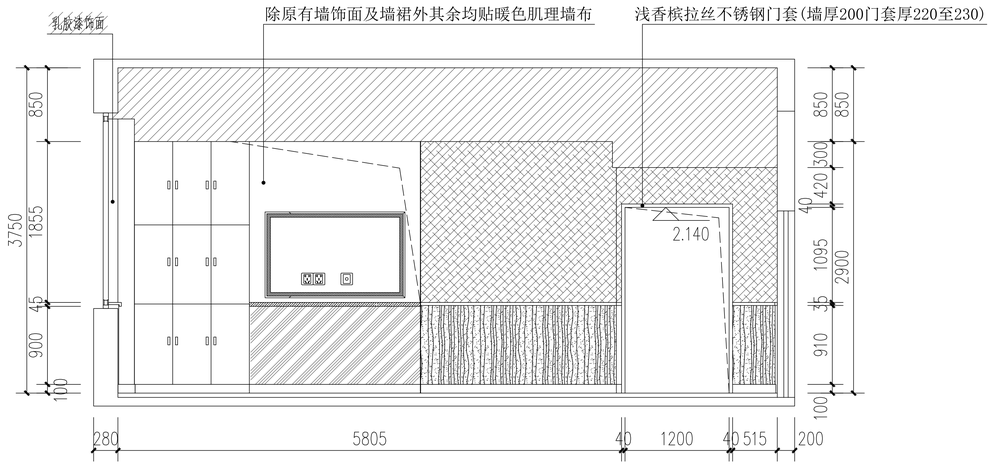

A立面图

注;7间套房装修.软装配置均一至

尺寸有差异按实际现场配作

后维 室内设计	图纸朝向示意	套间四平面布置及索引图	图纸名称: DIAGRAM PAPER NAME		设计总监: DIRECTOR GENERAL		图 号: DIAGRAM NUMBER	A06-JZ-(2)-27
			项目名称: ITEM NAME		制 图: GRAPHICS		比 例: COMPARISON	
			设 计: DESIGN	熊绍贵	审 核: EXAMINE		日 期: DATE	

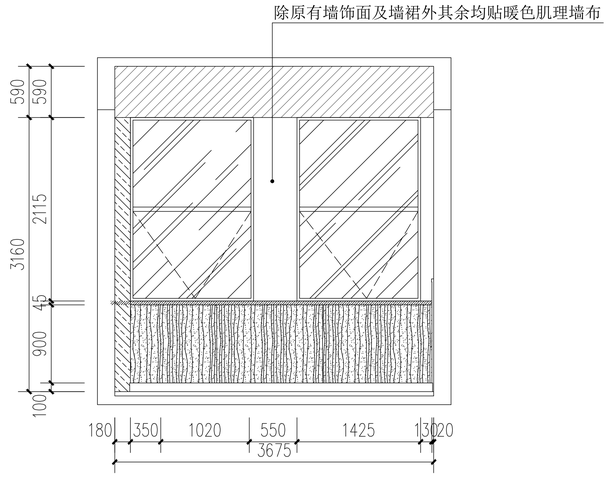

B立面图

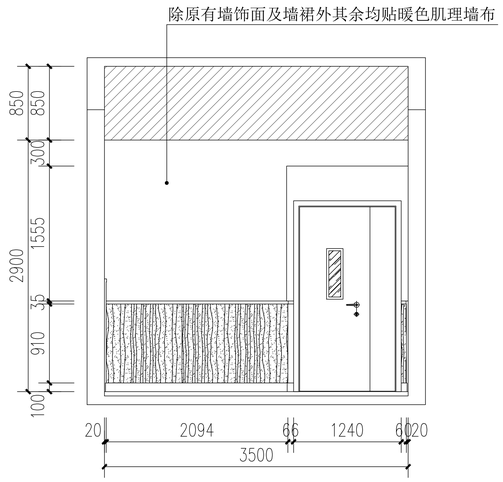

C立面图

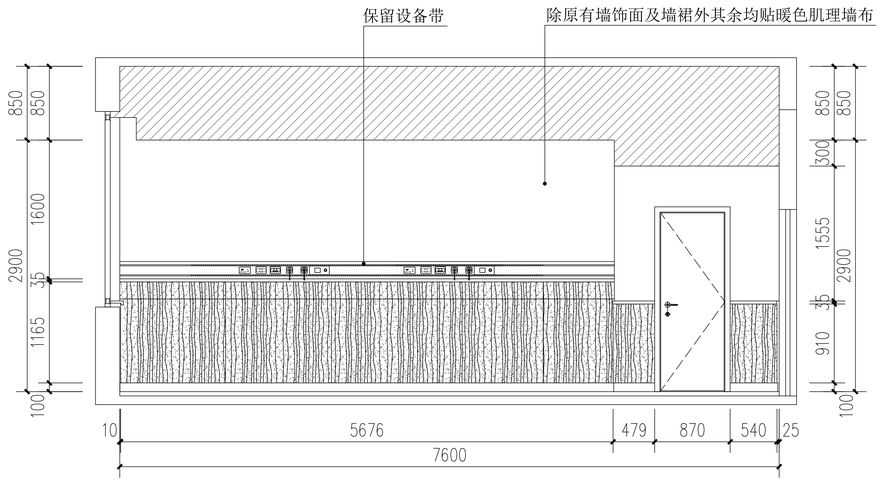

D立面图

后继 室内设计	图纸朝向示意	套间四B C D立面材质图	图纸名称: DIAGRAM PAPER NAME	设计总监: DIRECTOR GENERAL	图 号: DIAGRAM NUMBER A06-JZ-(2)-28
			项目名称: ITEM NAME	制 图: GRAPHICS	比 例: COMPARISON
			设 计: DESIGN 熊绍贵	审 核: EXAMINE	日 期: DATE

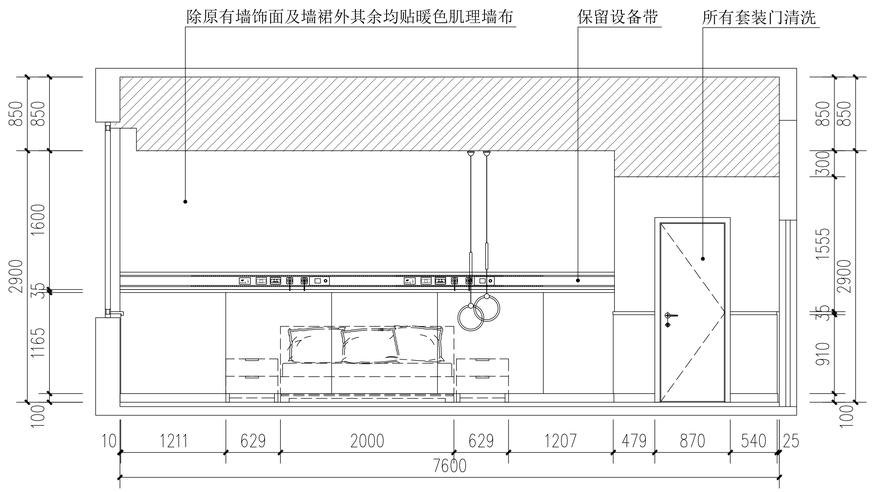

E立面图

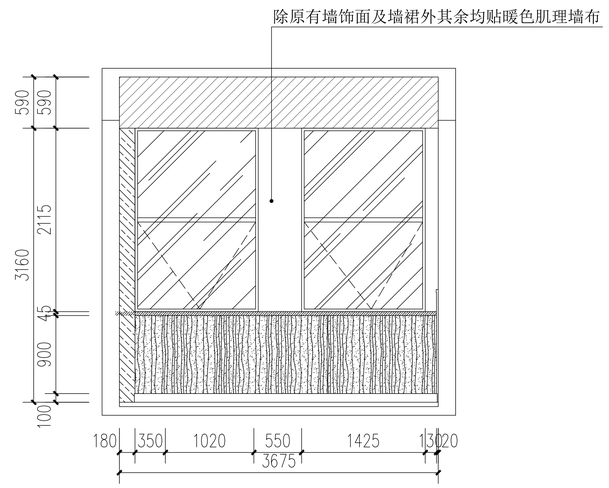

F立面图

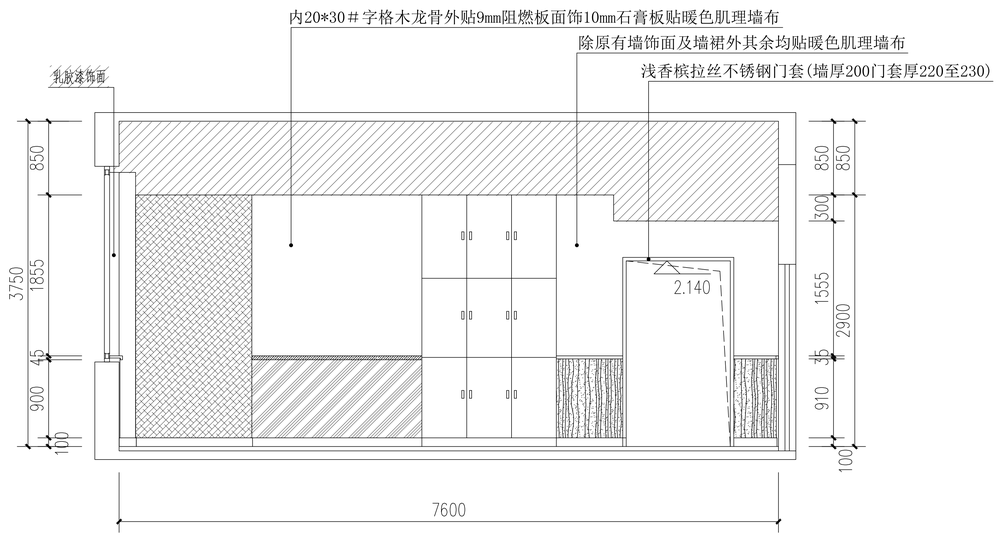

G立面图

注;套卧室不装电视

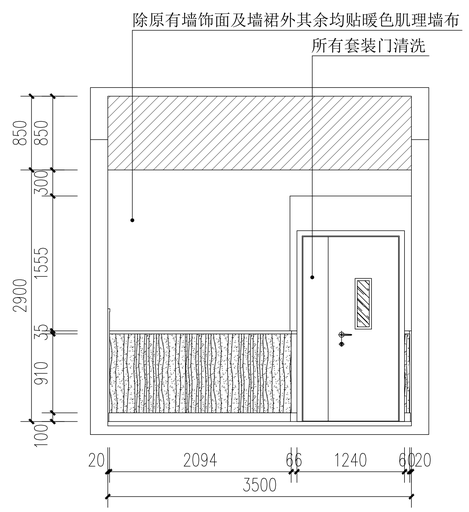

H立面图

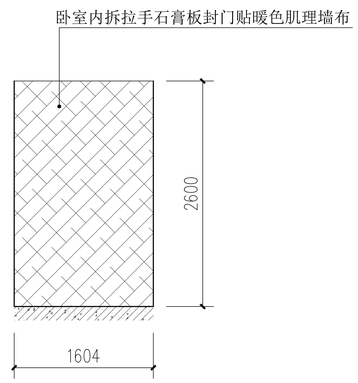

注;6套卧室做法一至

后维 室内设计	图纸朝向示意	套间四E F G H立面材质图	图纸名称: DIAGRAM PAPER NAME	设计总监: DIRECTOR GENERAL	图 号: DIAGRAM NUMBER A06-JZ-(2)-29
			项目名称: ITEM NAME	制 图: GRAPHICS	比 例: COMPARISON
			设 计: DESIGN 熊绍贵	审 核: EXAMINE	日 期: DATE

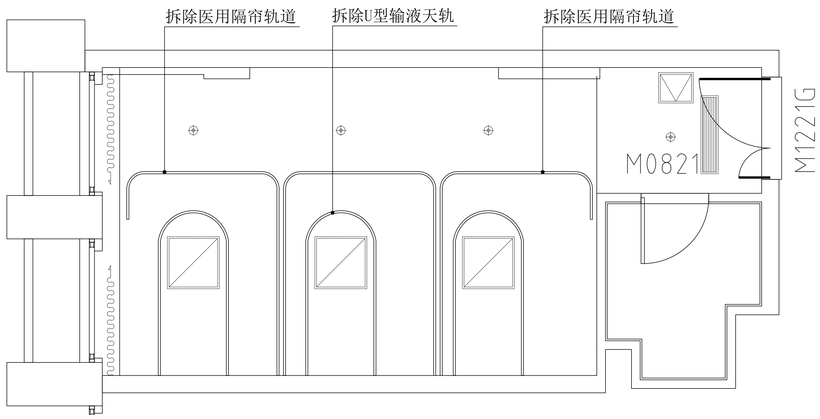

原始平面布置图

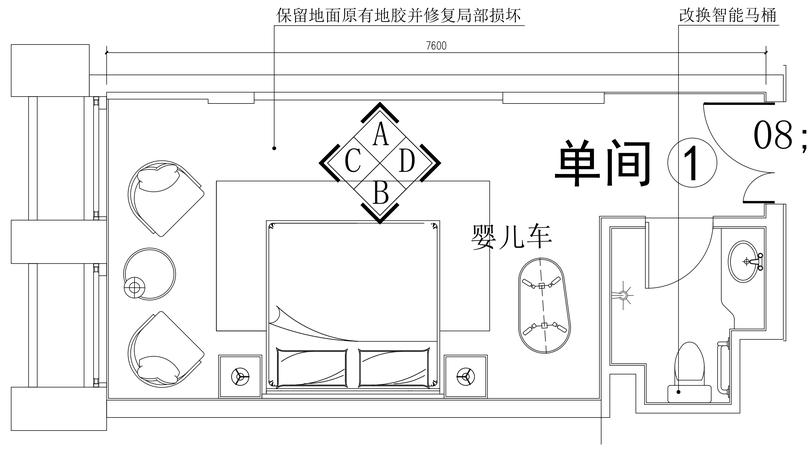

平面布置及索引图

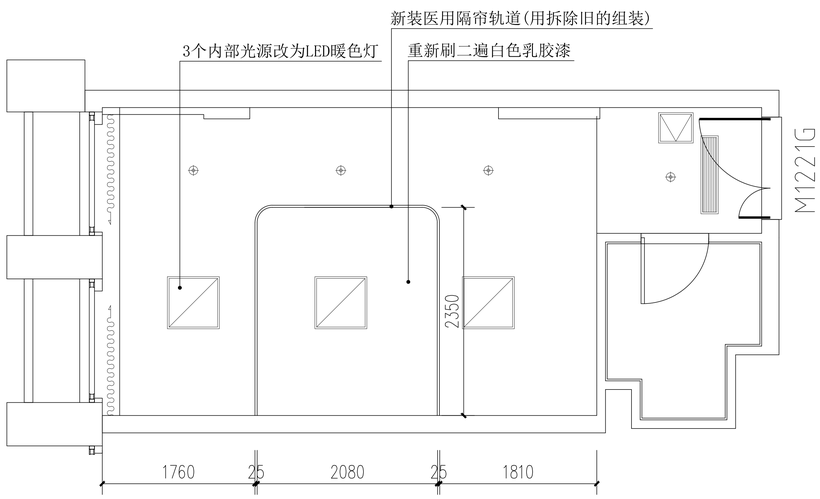

顶棚布置图

注;1至6单间装修.软装配置均一至

施工以现场尺寸为准

后继 室内设计	图纸朝向示意	单间一平面布置及索引图	图纸名称: DIAGRAM PAPER NAME		设计总监: DIRECTOR GENERAL		图 号; DIAGRAM NUMBER	A06-JZ-(2)-30
			项目名称: ITEM NAME		制 图: GRAPHICS		比 例; COMPARISON	
			设 计: DESIGN	熊绍贵	审 核: EXAMINE		日 期; DATE	

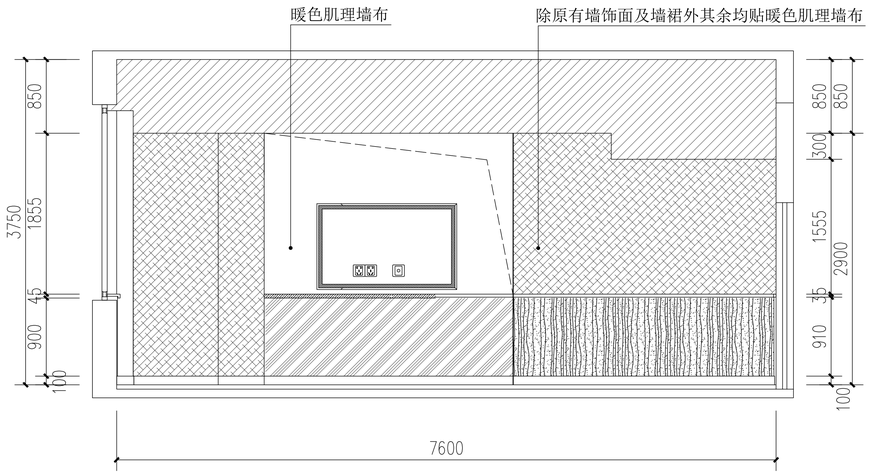

A立面图

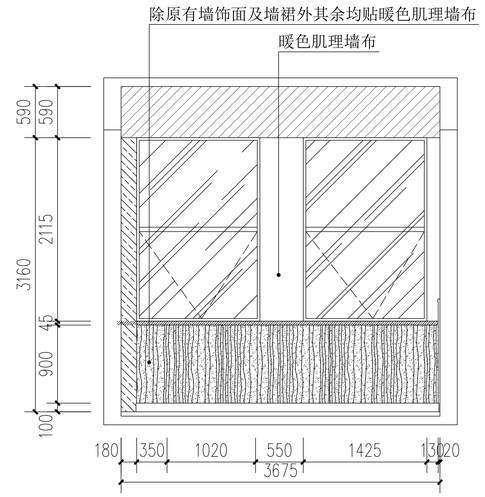

C立面图

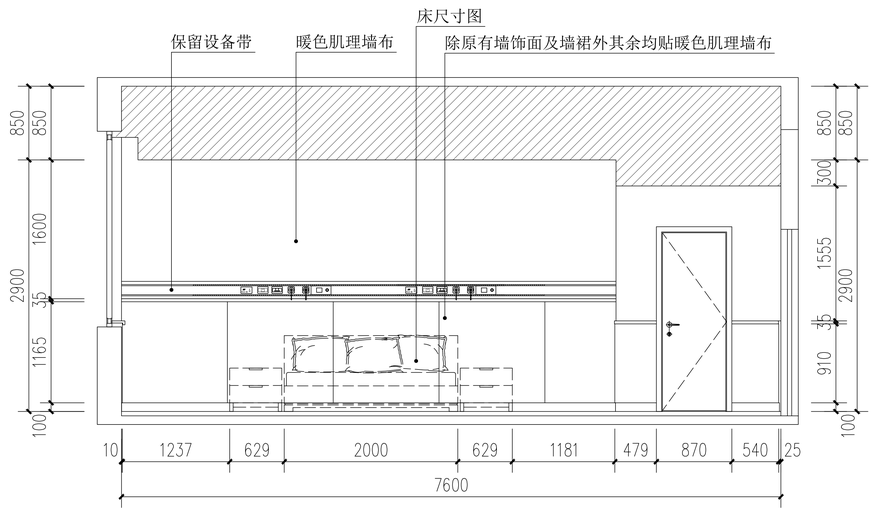

B立面图

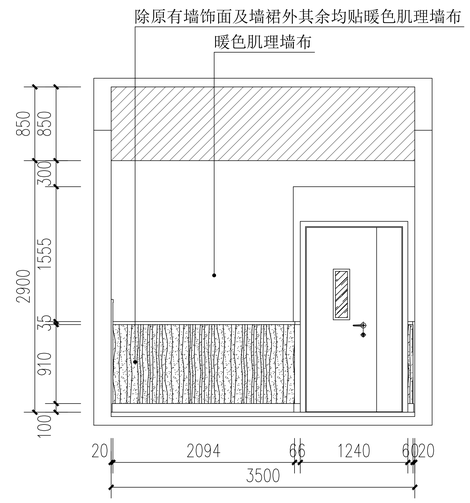

D立面图

后维 室内设计

图纸朝向示意

A B C D

单间一A B C D立面材质图

图纸名称: DIAGRAM PAPER NAME		设计总监: DIRECTOR GENERAL		图 号: DIAGRAM NUMBER	A06-JZ-(2)-31
项目名称: ITEM NAME		制 图: GRAPHICS		比 例: COMPARISON	
设 计: DESIGN	熊绍贵	审 核: EXAMINE		日 期: DATE	